برای مردم شهر
شهر مردم
WWW.SHAHRMARDOMDAILY.IR
سه شنبه ۱۸ اردیبهشت ۱۴۰۳ ■ سال نهم ■ شماره ۱۰۶۵ ■ ۸ صفحه ■ قیمت ۲۰۰۰۰ تومان ■ ۲۸ شوال ۱۴۴۵ ■ ۷ می ۲۰۲۴
VOL.9 ■ NO.1065 ■ 2024 ■ MAY 7

«مولی امیرالمؤمنین علیه‌السلام»:

رُبَّ فائتٍ لایُدرَکُ الحاقُه!

(شرح غرر، ج ۴، ص ۳۵۵)

رهبر معظم انقلاب اسلامی:

جمهوری اسلامی منتظر دیگران نمانده و نمی‌ماند

رهبر معظم انقلاب اسلامی صبح روز گذشته در دیدار مسئولان و کارگزاران حج و جمعی از زائران بیت‌ا... الحرام، ذکر پروردگار و «وحدت و ارتباط مسلمانان» را دو عنصر بسیار مهم معنوی و اجتماعی فریضه حج خواندند و با اشاره به حادثه عظیم غزه و جنایات رژیم خون‌آشام صهیونیستی گفتند: حج امسال در پرتو آیات قرآن کریم و یاد و نام مبارک حضرت ابراهیم(ع)، باید فراتر از هر سال، حج برائت از این دشمن جنایتکار مسلمانان و حامیان آن باشد.رهبر انقلاب اسلامی حج را در جنبه مادی و معنوی، فریضه‌ای چند بعدی برشمردند و افزودند: در بُعد درونی و باطنی، ذکر پروردگار به عنوان «منشاء حقیقی زندگی و عزم و اراده و تصمیم‌گیری‌های فردی، اجتماعی و ملی»، نکته برجسته همه مراحل و مواقف حج است.ایشان در همین زمینه به زائران بیت‌ا... تاکید کردند ....

مشروح خبر در صفحه ۲

بخش دوم گزارش رسیدگی به ماجرای خیریه نرجس شیراز؛

بهزیستی فارس: شاکی یا حامی؟!

۲ «

وزیر فرهنگ:

دشمن کمر به مخدوش کردن اعتماد مردم به روحانیت بسته است

۲

تراژدی دردناک قتل کودکان معلول

۲

برای اولین بار در کشور

اندازه‌گیری مصرف سوخت مشعل در ایستگاه‌های CGS در فارس

۳

روایت امید و سازندگی شهر در سال گذشته از زبان شهردار جهان شهر شیراز

افتتاح، بهره‌برداری و آغاز عملیات اجرایی ۶۵۸ پروژه با ارزش بالغ بر ۸۰۰۰۰ میلیارد تومان در سال ۱۴۰۲

۳

مدیرعامل شرکت آبفا فارس:

سرعت عملیات اجرای پروژه‌های آبرسانی در فارس تسریع می‌یابد

۳

مدیر کل تامین اجتماعی فارس خبر داد:

آغاز پروژه دریافت لیست هوشمند حق بیمه کارگاهها در استان فارس

۳

فرماندار شیراز اعلام کرد:

فعالیت ۷۰۰۰ نفر در برگزاری انتخابات شیراز و زرقان

۳

شناسایی بیماری نماتد بر روی درختان نارنج شیراز در طول سال های گذشته واستفاده از نماتدکش گیاهی برای نجات آن از تجربیات مثبت شرکت تولیدی فصل پنجم است

شرکت دانش بنیان فصل پنجم فرح بخش پیشرو در تولید نهاده های ارگانیک کشاورزی است

عباس امیری - شهر مردم | نماتد یکی از این بیماری های گیاهان است که به مرور منجر به زوال محصول و از بین رفتن درخت می شود اگرچه در سال های گذشته به این بیماری و خسارت های ناشی از آن کمتر توجه شده است که در سالهای اخیر نتیجه تحقیق مروجان حوزه کشاورزی ضمن شناسایی این آفت بر روی درختان و مرکبات منجر به تولید آفت کشی برپایه گیاه شده است. شناسایی بیماری نماتد بر روی درختان نارنج شیراز در طول سال های گذشته و در ادامه استفاده از نماتدکش گیاهی برای نجات آن یکی از تجربیات مثبت این حوزه است. تولید نماتدکش گیاهی برای مقابله با این نوع آفت یافته محققینی است که ضمن تولید محصولی برای مقابله با آفت و بیماری، کمترین آسیب را به گیاه ومحصول به همراه دارد.

در بیستمین نمایشگاه بین المللی کشاورزی شیراز دوره آموزشی مدیریت نماتدهای ریشه گرهی در گیاهان زارعی و گلخانه ای در غرفه شرکت دانش بنیان فصل پنجم با حضور دکترفرهاد سعیدی نائینی؛ عضو هیئت علمی و رئیس بخش تحقیقات نماتدشناسی موسسه تحقیقات گیاه پزشکی کشور، دکتر نگین میرقاسمی ، مدرس دانشگاه و کارشناس نماتدشناسی شرکت فصل پنجم فرحبخش و مهندس فرحبخش مخترع نماتدکش نماکوب برگزار شد.

در این همایش دکترفرهاد سعیدی نائینی، عضو هیئت علمی و رئیس بخش تحقیقات نماتدشناسی موسسه تحقیقات گیاه پزشکی کشور با اشاره به اینکه موسسه تحقیقات گیاه پزشکی یکی از موسسات زیر مجموعه سازمان تحقیقات آموزش و ترویج کشاورزی است، عنوان کرد: در این موسسه رسیدگی و تحقیقات مربوط به عوامل بیماری زا و علف های هرز در بخش های ۱۱ گانه و در بخش گیاه پزشکی انجام می شود.

سعیدی نائینی با اشاره به اینکه تحقیقات مربوط به این حوزه در زمینه راهکارهای کنترل ، شناساسی و بررسی در سطح کشور و ارائه راهکار به مراجع زیربط است، تصریح می کند: در واقع هدف این است که جمعیت عوامل خسارت زا را برروی گیاهان در بخش کشاورزی کاهش داده و باعث افزایش کمیت و کیفیت محصولات تولیدی شویم.

وی با بیان اینکه استان فارس از نظر میزان تولید سطح زیر کشت محصولات کشاورزی در سطح کشور مقدم و پیش رو است ، عنوان کرد: پیشینه کشاورزی در استان فارس تاجایی است که بسیاری از کشاورزان سایر استان ها دستاوردهای آنها را مورد توجه قرار می دهند و راهکارهایی که در این حوزه دارند در دیگر استان ها استفاده می شود.

عضو هیئت علمی و رئیس بخش تحقیقات نماتدشناسی موسسه تحقیقات گیاه پزشکی کشور با اشاره به اینکه در بیستمین نمایشگاه کشاورزی استان فارس از سایر استان ها شرکت می کنند تا از دستاوردهای فارس در حوزه کشاورزی استفاده کنند، ابراز کرد: استان فارس کشاورزان ،مروجان و محققانی دارد که در حوزه کشاورزی و مبارزه با آفات پیش رو هستند. سعیدی نائینی با بیان اینکه وجود آفات و بیماری در گیاهان مختلف وجود دارد، گفت: به طبع گیاهان مختلفی در استان فارس مورد خسارت انواع آفات و بیماری ها است و در برخی از حوزه ها شاهد هستیم که عوامل خسارت زا در کنار دیگر عوامل تشدید و اپیدمی و همه گیری در استان داشته ایم. وی ادامه داد: این وضعیت را بویژه در درختان میوه مرکبات استان داشته ایم که درگیر بیماری و آفت و زوال مرکبات شده اند و از آنجا که تحقیقات گیاه پزشکی کشور در بررسی عوامل زوال مرکبات می پردازد و راهکار لازم را برای کاهش آن ارائه می دهد.

■ فعالیت شرکت دانش بنیاد فصل پنجم در تولید آفت کش گیاهی افتخاری در حوزه کشاورزی است

به گفته عضو هیئت علمی و رئیس بخش تحقیقات نماتدشناسی موسسه تحقیقات گیاه پزشکی کشور از آنجا که استان فارس کشاورزان ، کارشناسان و محققان پیش رو در حوزه کشاورزی دارد که در این راستا هم شرکت های دانش بنیانی در استان داریم که علی رغم تحریم های گسترده در حوزه کشاورزی فعال هستند. .سعیدی نائینی ابراز کرد: دانشمندان و متخصصان این حوزه نیازها را احصا می کنند و با توجه به منابع داخلی به آنچه نیاز است دست یابند و با توجه به سیاست های کلی نظام شاهد هستیم شرکت های دانش بنیان متعددی در حوزه کشاورزی و در تامین قسمتی از نهاده های مورد نیاز فعال هستند.

وی تصریح کرد: یک دسته از ظرفیت های شرکت های دانش بنیان در حوزه تامین افت کش ها و به ویژه افت کش گیاهی فعال هستند و شرکت فصل پنجم یکی از این شرکت ها است که ماحصل تحقیقات یک دهه این شکرت منجر به تولید محصولات گیاه پایه شده و مجوزهای لازم را دریافت کرده است.

سعیدی نائینی بیان کرد: با استفاده محصولات این شرکت شاهد هستیم که این محصولات با محیط سازگار هستند و در کاهش جمعیت خسارت و عوامل بیماری خاک زا نقش دارد.

عضو هیئت علمی و رئیس بخش تحقیقات نماتدشناسی موسسه تحقیقات گیاه پزشکی کشور گفت: شرکت فصل پنجم تحقیقات مشترکی با موسسه داشته اندو در آینده می تواند تاثیرات خوبی در حوزه کشاورزی داشته باشد و تامین کننده قسمتی از نیازهای کشاورزی در حوزه آفت‌کش باشند.

وی ابراز کرد: با توجه به رسالتی که ما داریم در موسسه تحقیقات گیاهپزشکی کشور و بخش تحقیقات نماتد شناسی تولید و عرضه پاره ای از نماتد ها هستند که این محصولات در کنترل نماتد گیاهان، درختان، گلخانه و مرکبات موثر است و فعالیت چنین شرکت هایی می تواند جز افتخارات نظام باشد و برا ی حوزه کشاورزی استان موثر باشد.

■ بحران نماتد در محصولات کشاورزی

دکتر نگین میرقاسمی، مدرس دانشگاه و کارشناس نماتدشناسی شرکت فصل پنجم فرحبخش نیز با بیان اینکه نماتدها موجوداتی کرم مانند و جز جانوارنی هستند که شرایط خاصی دارند و در هر اقلیمی انواع مختلفی از آن وجود دارد، عنوان کرد: در واقع تعداد نماتدها زیاد است و داشتن رطوبت نسبی، خاک و سایر فاکتورها در ماندگاری و بقای نماتدها موثر است. به گفته وی نماتدها می توانند به صورت مستقل و غیر مستقل زندگی بشر و محصولات کشاورزی را مورد تهدید قرار دهند.

قاسمی با اشاره به اینکه میزان خسارت نماتدها میانگین ۱۲،۳ درصد است، خاطرنشان کرد: این عدد در کشور ما۱۲،۵ درصد و کشورهای توسعه یافته۷ درصد است و در سطح جهانی خسارتهای میلیاردی تخمین زده می شود. وی با بیان اینکه نماتدها به طور مستقیم و غیر مستقیم محصولات کشاورزی را مورد تهدید قرار می دهند و با بحران نماتد در کشور روبرو هستیم، ابراز کرد: اصولا نماتد بر روی گیاه و میوه به صورت لکه ای و کم دیده می شود که در وهله اول به چیزهای دیگر نسبت داده میشود و به وجود نماتد اشاره نمی شود و همین باعث می شود شناسایی و درمان به تعویق افتد

■ بیماری نماتد برروی درختان نارنج شیراز مشخصا بارز است

مدرس دانشگاه و کارشناس نماتدشناسی شرکت فصل پنجم فرحبخش با اشاره به بررسی درختان نارنج شیراز گفت: وجود بیماری نماتد برروی این درختان مشخصا بارز است و این بیماری زوال مرکبات به صورت خشکیدگی در سرشاخه خواهد بود و در نهایت درخت آلوده می شود.

قاسمی با بیان اینکه نماتد مرکبات باعث مرگ تدریجی آنها می شود و وقتی پیشرفته می شود نمی توان جلو آن را گرفت ؛ تصریح کرد: مقابله با نماتد با استفاده از نهال های سالم و گواهی شده، مهار علف های هرز، تمیز کردن ادوات کشاورزی، بخاردهی و حرارت درمانی و افتاب دهی، جداسازی و تخریب بقایای آلوده محصولات کشاورزی، اصلاح وبالا بردن کیفیت خاک استفاده از کودهای آلی نماکوب است.

وی افزود: برای مقابله با نماتدها خواص نماکوب کاهش اسیدیتیه خاک، افزایش مواد آلی خاک، اثرتدخینی و تماسی، اثر غیر مخرب برای انسان و محیط زیست، نتایج آزمایش های گلخانه ای استفاده از تماتدکش ها نشان داد که موجب کاهش شاخص های بیماری شده است.

قاسمی بیان کرد: در آزمایش های باغی نیز بر روی ریشه کیوی انجام شد چنانچه در استان گیلان با بیمار ریشه گرهی و الودگی کیوی روبرو هستیم و به دلیل اینکه این زمین ها قبلا شالی بوده است واین اپیدمی با نهال های آلوده منتقل و پخش شده است.

■ شرکت دانش بنیان فصل پنجم در تولید نهاده های ارگانیک کشاورزی پیشرو است

محمدحسین فرحبخش؛ مخترع اولین نماتدکش گیاهی و مدیرعامل شرکت دانش بنیان فصل پنجم فرحبخش نیز با بیان اینکه پروژه تولیدی فصل پنجم فرح بخش یک شرکت دانش بنیان است که در تولید نهاده های ارگانیک کشاورزی پیشرو است، تصریح کرد: درواقع بنیا نگذاران فصل پنجم کشاورز بوده اند و حاصل تجربه کشت انواع گیاهان زارعی، چالیزی، دارویی، صیفی و سبزی و میوه های گرمسیری در این منطقه به عنوان دانش وسیع کشاورزی در کنار تجربه میدانی است. وی گفت: با شروع زوال محصولات مرکبات در دهه ۸۰ شمسی در شهرستان داراب فعالیت خود را آغاز و با تحقیقات میدانی و علمی اولین نماتدکش قارچ کش ارگانیک با نام تجاری نماکوب تولید شد.

فرحبخش افزود: علاوه بر درمان انواع نماتدهای بیماری زا احیای خاک و افزایش بهره وری در کشاورزی نیز تضمین می شود. وی تاکید کرد: راه ما از مزرعه تا سفره است و برای رسیدن به این هدف تولید آفت‌کش ها و کودهای ارگانیک، آموزش و پشتیبانی ۲۴ ساعته به کشاورزان سرلوحه کار فصل پنجم با شعار فصل کشاورزی ارگانیک ، فصلی بدون سم، پیشرو در تولید محصول کشاورزی سالم و شناسنامه دار است.

به گفته وی محصولات این شرکت در بازارهای منطقه ای، مزارع و باغات پسته ، مرکبات جنوب و شمال، گلخانه های و صیفی صادراتی، مزارع گندم و... مورد استفاده قرار می گیرد.

WWW.SHAHRMARDOMDAILY.IR
شهر مردم
روزنامه صبح شهر مردم
سه شنبه ۱۸ اردیبهشت ۱۴۰۳ ■ ۲۸ شوال ۱۴۴۵ ■ سال نهم ■ شماره ۱۰۶۵

وزیر فرهنگ:
دشمن کمر به مخدوش کردن اعتماد مردم به روحانیت بسته است

ایرنا| وزیر فرهنگ و ارشاد اسلامی گفت: امروز جامعه جوان کشور ما در معرض انواع تهدیدها به ویژه جنگ روانی و نرم است و دشمن کمر بسته تا اعتماد مردم به نهادهای دینی و روحانیت را مخدوش کند.محمدمهدی اسماعیلی عصر دوشنبه در آیین رونمایی از کتاب «رضای انقلاب» اظهارداشت: امروز جامعه جوان کشور ما در معرض انواع تهدیدها به ویژه جنگ روانی و نرم است و دشمن کمر بسته تا اعتماد مردم به نهادهای دینی و روحانیت را مخدوش کند و با بمباران رسانه‌ای به دنبال تخریب این استوانه دینی هستند و بر ما حق است از بزرگانی همچون رضا مطلبی تجلیل کنیم.وزیر فرهنگ گفت: جامعه جوان ایران در معرض انواع تهدیدها به ویژه جنگ روانی و نرم است؛ چرا که دشمن کمر بسته تا اعتماد مردم به نهادهای دینی و روحانیت را مخدوش کند، کمترین ضعفی باشد یا نه، در بمباران رسانه ای برای تخریب وجهه این نهاد خدمتگزار و استوانه بزرگ جامعه دینی به کار می‌گیرند در همین راستا بر ما واجب است تا از بزرگانی چون رضا مطلبی تجلیل کنیم و عمر پرمجاهدت، طولانی و با برکت او را به تصویر بکشیم امروز کتابش را منتشر و فردا کار هنری در مورد او تولید کنیم.وی افزود: باید نسل جوان متوجه سرمایه‌های گرانقدر ما شود، این نهضت با همت روحانیت انقلابی مجاهد به وجود آمده است و در بیش از چهل سال گذشته به حرکت خود ادامه داده است.

رهبر معظم انقلاب اسلامی:
جمهوری اسلامی منتظر دیگران نمانده و نمی‌ماند

رهبر معظم انقلاب اسلامی صبح روز گذشته در دیدار مسئولان و کارگزاران حج و جمعی از زائران بیت‌ا... الحرام، ذکر پروردگار و «وحدت و ارتباط مسلمانان» را دو عنصر بسیار مهم معنوی و اجتماعی فریضه حج خواندند و با اشاره به حادثه عظیم غزه و جنایات رژیم خون‌آشام صهیونیستی گفتند: حج امسال در پرتو آیات قرآن کریم و یاد و نام مبارک حضرت ابراهیم(ع)، باید فراتر از هر سال، حج برائت از این دشمن جنایتکار مسلمانان و حامیان آن باشد.

رهبر انقلاب اسلامی حج را در جنبه مادی و معنوی، فریضه‌ای چند بعدی برشمردند و افزودند: در بُعد درونی و باطنی، ذکر پروردگار به عنوان «منشاء حقیقی زندگی و عزم و اراده و تصمیم‌گیری‌های فردی، اجتماعی و ملی»، نکته برجسته همه مراحل و مواقف حج است.

ایشان در همین زمینه به زائران بیت‌ا... تاکید کردند: در حج متوجه مواردی باشید که در هیچ جای دیگر نیست مانند کعبه، مسجدالحرام و طواف و زیارت نبی اکرم(ص)؛ وگرنه بازار و اجناس در همه‌جا وجود دارد.

رهبر انقلاب نکته برجسته‌ی بُعد اجتماعی حج را وحدت و ارتباط مسلمانان با یکدیگر برشمردند و گفتند: فلسفه دعوت الهی از همه مردم برای حضور در مکانی مشخص و در ایامی مشخص، آشنایی مسلمانان با یکدیگر و همفکری و تصمیم‌گیری مشترک است تا نتایج مبارک و عینی حج نصیب عالم اسلام و همه بشریت شود که اکنون دنیای اسلام در زمینه تصمیم‌گیری مشترک، خلاء بزرگی دارد.

ایشان نادیده گرفتن تفاوت‌های ملیتی، مذهبی و قومی را مقدمه لازم وحدت دانستند و افزودند: اجتماع عظیم، یکدست و یکشکل پیروان همه مذاهب و فرق اسلامی از همه ملیت‌ها، نمود بارز وجه سیاسی-اجتماعی حج است.

حضرت آیت‌ا... خامنه‌ای افزودند: البته ضرورت عبور از تفاوت‌ها و مسائل تفرقه‌انگیز مخصوص حج نیست و در آیات متعدد قرآن بر وحدت و همدلی مسلمانان تاکید شده است.

رهبر انقلاب با اشاره به اینکه فریضه حج باید مشحون از نام مبارک حضرت ابراهیم و تعالیم آن پیامبر بزرگ باشد، برائت از دشمنان دین خدا را از جمله تعالیم ارزشمند ابراهیمی خواندند و گفتند: از ابتدای انقلاب، برائت یک رکن جاری در حج بوده است اما امسال و با توجه به حوادث عظیم و عجیب غزه که بیش از همیشه چهره خون‌آشام مجموعه‌ی

برخاسته از تمدن غربی را آشکار کرده است، حج امسال به صورت ویژه حج برائت است.

حضرت آیت‌الله خامنه‌ای حوادث کنونی غزه را شاخصی ماندگار برای تاریخ دانستند و افزودند: حملات وحشیانه سگ هار صهیونیستی از یک طرف و مقاومت و مظلومیت مردم غزه از طرف دیگر در تاریخ می‌ماند و راه را به بشریت نشان می‌دهد که بازتاب شگفت‌انگیز و بی‌سابقه آن در جوامع غیرمسلمان و دانشگاه‌های آمریکا و بعضی کشورهای دیگر، از نشانه‌های این تاریخ‌سازی و شاخص‌سازی است.

ایشان در تبیین وظیفه امت اسلامی در قبال فجایع غزه در فرصت حج ابراهیمی، به نمونه‌های متعدد قرآنی از سیره حضرت ابراهیم(ع) اشاره کردند و گفتند: ابراهیم(ع) جزو پیامبرانی است که دل رئوف و بسیار مهربانی دارد اما همین پیامبر الهی در مقابل دشمنان ظالم و ستیزه‌گر به شدت اظهار برائت و به صراحت اعلام دشمنی می‌کند.

رهبر انقلاب با اشاره به آیات قرآنی که دوستی با دشمنان ستمگر را هم کاملاً نهی می‌کند، رژیم صهیونیستی را مصداق کامل دشمنی با مسلمانان و آمریکا را همدست این رژیم خواندند و افزودند: اگر کمک آمریکا نبود آیا رژیم صهیونیستی قدرت و جرأت این رفتار وحشیانه با مردم مسلمان و زنان و کودکان را داشت؟

حضرت آیت‌ا... خامنه‌ای افزودند: عامل قتل مسلمانان و آواره کردن آنها و پشتیبان آن، هر دو ظالم هستند و طبق صریح قرآن اگر کسی با آنها دست دوستی بدهد او نیز ظالم و ستمگر و مشمول لعنت خداوند است.

ایشان با توجه به شرایط کنونی جهان اسلام، رویکرد ابراهیمی به حج یعنی برائت آشکار در مقابل دشمنان را ضروری‌تر از همیشه خواندند و گفتند: بر این اساس حجاج ایرانی و غیر ایرانی باید بتوانند منطق قرآنی در پشتیبانی از ملت فلسطین را به همه دنیای اسلام منتقل کنند.

حضرت آیت‌ا... خامنه‌ای افزودند: البته جمهوری اسلامی منتظر دیگران نمانده و نمی‌ماند اما اگر دست‌های قوی ملتها و دولتهای اسلامی به کمک و همراهی بیاید، حالت رقت‌بار ملت فلسطین ادامه پیدا نخواهد کرد.

ایشان با تشکر از خدمات و فعالیت‌های بعثه و سازمان حج و سایر دستگاه‌های خدمات‌رسان در برگزاری حج، خطاب به آنان تأکید کردند: برای آسایش حجاج ایرانی و انجام حج مبرور و مقبول به‌گونه‌ای برنامه‌ریزی کنید که فاصله بین وضع موجود و مطلوب برطرف شود.

در ابتدای این دیدار، حجت‌الاسلام و المسلمین سیدعبدالفتاح نواب نماینده ولی‌فقیه در امور حج و زیارت و سرپرست حجاج ایرانی در سخنانی، شعار حج امسال را «حج؛ قرآن‌محوری، همدلی و اقتدار امت اسلامی و دفاع از فلسطین مظلوم» خواند و گفت: حج ابراهیمی بستری برای تعلیم خودسازی و همچنین مبارزه با طواغیت بیرونی و دفاع از مظلومان است.

آقای سید عباس حسینی رئیس سازمان حج و زیارت نیز با اشاره به تشرف ۸۷ هزار و ۵۵۰ نفر زائر ایرانی به حج امسال، از برنامه‌ها و فعالیت‌های این سازمان در زمینه افزایش کیفیت خدمات بهداشتی، اسکان، تغذیه و حمل و نقل و همچنین راه‌اندازی عمره مفرده پس از ۹ سال توقف و امکان بهره‌مندی مشتاقان زیارت خانه خدا گزارش داد.

چهارمین دوره مسابقه نقاشی دیواری به مناسبت گرامیداشت هفته شیراز در شهرداری منطقه یک برگزار شد

شهردار منطقه یک شیراز گفت: چهارمین دوره جشنواره نقاشی دیواری به مناسبت فرا رسیدن هفته شیراز در سطح این منطقه با عنوان (شیراز، شهر من) با استفاده از ظرفیت و توان هنرمندان بومی برگزار شد.

جهان بین میرزایی شهردار منطقه یک اظهار کرد: چهارمین دوره مسابقه نقاشی دیواری در سطح منطقه به مناسبت هفته شیراز و با عنوان شیراز، شهر من با استفاده از ظرفیت و توان هنرمندان بومی و شناسایی استعدادهای برتر در خیابان شهید آوینی برگزار شد.جهان بین میرزایی، برگزاری جشنواره‌ها هنری را فرصتی برای مشارکت شهروندان در فعالیت‌های اجتماعی و فرهنگی برشمرد و گفت: یکی از ویژگی‌های جشنواره نقاشی دیواری زیباسازی و حذف نازیبایی‌ها و همچنین ایجاد محیطی شاداب و پویا است.

شهردار منطقه یک شیراز بیان کرد: حاصل این جشنواره ۲۶ قاب نقاشی زیباست که هنرمندان بر اساس سبک و سلایق خود به خلق آثار خود می پردازند و پس از بررسی و داوری به نفر نخست ۴۰ میلیون ریال، نفر دوم ۳۵ میلیون ریال و نفر سوم ۳۰ میلیون ریال به‌عنوان نفرات برتر جایزه تعلق خواهد گرفت.

یادداشت
تراژدی دردناک قتل کودکان معلول

الهام فیروزی_ شهر مردم| «دختر ۱۱ ساله مبتلا به اوتیسم، توسط مادرش به قتل رسید و پیکر بی‌جانش، به آتش کشیده شد»، «پدری جان پسر خردسالش را به دلیل معلولیت گرفت»، «قتل کودک ۸ ساله مبتلا به اوتیسم توسط برادر ۲۰ ساله اش»، « قتل هولناک پسر معلول به دست مادر بی رحم و خاله اش در لرستان»، « پدری پسر سه‌ساله معلولش را به دلیل ناتوانی مالی در تامین هزینه دارو و درمان به قتل رساند» و... این عبارات، خبرهای هولناک و البته هشدار دهنده ای هستند که نمایی تلخ از پیامدهای گرانی های مستمر، افزایش چشمگیر هزینه های معیشتی، بازتوانی، دارو و درمان را برای خانواده های دارای فرزندان و نیازهای ویژه، همچنین ضعف نهادهای حمایتی در این زمینه را به تصویر می کشد، شرایطی که در نهایت موجب می شود تا مشکلات و ناتوانی این خانواده ها، در تامین هزینه های کار درمانی، توانبخشی، داروی درمانی، نگهداری، امرار معاش، تراژی دردناک و به عبارتی وحشتناکی را رقم زند.

■ ناتوانی در تامین هزینه ها عامل اصلی و مهم این اتفاقات

این در حالی بوده که به عنوان مثال، خانواده دارای فرزند اتیستیک، باید به طور میانگین هر ماه، حدود ۱۵ تا ۲۰ میلیون تومان برای فرزند خود، هزینه کند. متوسط هزینه نگهداری فرد معلول نیز ماهانه ۱۰ میلیون تومان برآورد می شود، اعداد و ارقامی که این روزها، در توان بسیاری از والدین نیست، تا بتوانند از کودکان و نوجوانان خود، با مشکلات فیزیکی و نیازهای خاص، نگهداری کنند و سختی زندگی برای وی را تا حدودی هر چند اندک، کاهش دهند.

به این ترتیب، سرسام آور بودن هزینه استفاده از خدمات توانبخشی و درمانی، گاها موجب می شود تا بسیاری از این خانواده ها، روندهای لازم برای نگهداری از چنین فرزندانی را محدود کنند، حتی ناتوانی والدین در تامین این اعداد و ارقام، به سختی افتادن این دست از فرزندانشان و به تبع آن حتی دیگر اولاد سالم آنها، در کنار وجود برخی زمینه های روان پریشی در پدر یا مادر، در نهایت بستری را فراهم می آورد تا در مواردی، شاهد رها کردن این افراد در خیابان ها و معابر باشیم یا همان طور که اشاره شد، شرایطی رقم بخود که والدین یا یکی از اعضای خانواده، در اثر فشارهای مضاعف روحی، به زندگی آنها پایان دهد، مواردی که شاید اگر چتر حمایتی درست و جامعی از سوی دستگاه های متولی این امر، برای ارائه خدمات و تسهیلات به چنین خانواده هایی برقرار بود، می توانست مانع بروز چنین اتفاقات تاثربرانگیزی شود.

■ دغدغه ای به نام برقراری چتر حمایتی

در این بین، شاید این امر به ذهن متبادر شود که در حال حاضر، دستگاه هایی متولی ارائه خدمات به خانواده های دارای عضو یا اعضای دارای ناتوانی های فیزیکی، ذهنی و ناتوان هستند و همواره از اتخاذ تدابیر ویژه در این راستا، سخن می گویند، در این خصوص، اما باید به نکته مهمی اشاره کرد، اینکه نهادهای حمایتی و دولتی فعال در این حوزه، هم ضوابط دشواری را برای برقراری پوشش درمانی و خدماتی ویژه چنین افرادی، مد نظر دارند، ضمن اینکه اگر این چتر حمایتی نیز برقرار شود، کمک هزینه پرداخت شده، به هیچ عنوان کفاف اعداد و ارقام مورد نیاز، جهت بهره مندی از شیوه های ضروری درمانی و توانبخشی آنها را نمی دهد، در موارد بسیاری هم تنها بخش بسیار اندکی را پوشش می دهد که چندان هم چشمگیر نیست.

مقوله ای مهم که بارها و بارها فعالان حوزه های مرتبط با معلولان و نیازهای ویژه، آن را به مسئولان گوشزد کرده و در این راستا نیز خواستار ضرورت توجه و عمل به قانون بالادستی حمایت از حقوق افراد دارای معلولیت شده اند، با این وجود، به نظر می رسد در این زمینه تا به امروز، نه تنها اقدام موثری صورت نگرفته، بلکه گاها حتی برخی خدمات یا داروها نیز به دلیل هزینه بالای آن، از فهرست پوشش بیمه ای جا مانده یا بخش اندکی از این هزینه ها را شرکت های بیمه ای تقبل کرده اند. علاوه بر این، هستند خانواده هایی که به دلایل مختلف هنوز تحت پوشش بیمه ای قرار ندارند یا بیمه آنها هزینه های صورت گرفته را به طور کامل پرداخت نمی کند، افرادی که به دلایل مختلف نیز از سوی نهادها و دستگاه های حمایتی، همان کمک هزینه اندک را هم دریافت نمی کنند.

با این وجود، اما تنها دغدغه مالی و معیشتی، مشکل چنین خانواده هایی نیست، چرا که ابتلای کودکان به هر طیف از معلولیت ها و ناتوانی های فیزیکی، به طور مستقیم دیگر اعضای خانواده را نیز درگیر مسائل خود و حواشی ناشی از خود می کند، مواردی که سلامت روان، روابط خانوادگی و بین فردی، مناسبات شغلی و اجتماعی، همچنین شرایط اقتصادی آنها را تحت تاثیر قرار می دهد و به تدریج، چالش هایی را برای همه اعضای خانواده، به ویژه والدین رقم می زند. فراز و نشیب هایی سخت که موجب کاهش کیفیت زندگی این کودکان، برخوردهای نامناسب و گاها خشونت آمیز با آنها و همان طور که پیش تر مثال هایی ذکر شد، به خطر افتادن ادامه حیات شان یا پایان دادن به زندگی آنها، توسط یکی از اعضای خانواده در بستر یک بحران یا هیجان منفی روحی و روانی می شود.

■ اما چند نکته مهم و کلیدی

در مجموع و با مروری بر آنچه گفته شد، جدا از مقولات حمایتی، در مواجهه با چنین شرایطی، باید تدابیر ویژه ای مد نظر قرار گیرد که گاها برخی از آنها، می تواند معطوف به ابعاد پیشگیرانه از ابتلا و تولد چنین فرزندانی باشد، اقداماتی که از بروز معلولیت ها و تحمل مشقت ناشی از ناتوانی جسمی، روحی یا بیماری مزمن و ... برای فرد و اعضای خانواده آنها جلوگیری می کند. مباحثی که این روزها، متاسفانه شاهد کمرنگ شدن آنها هستیم. به طور نمونه، باید به برخی تصمیمات، از قبیل حذف غربال گری در ایام بارداری، اشاره کرد که می تواند به رغم ناشناخته بودن دلایل بروز معلولیت و شیوع مواردی از اختلالات فیزیکی، خلفی و ژنتیکی، تعداد بروز بعضی از ناتوانی ها یا اختلالات را در کشور افزایش دهد، آن هم در شرایطی که در حال حاضر نیز دستگاه های مسئول در این حوزه، قادر به ارائه کامل خدمات حمایتی، به خانواده های دارای عضو معلول و با نیازهای خاص نیستند و گاها نیز از بالا بودن هزینه های این امر و نبود بودجه لازم در این زمینه، گلایه دارند.

آنچه که به وضوح، بیانگر این امر است که نه تنها باید تصمیمات پیشگیرانه به صورت کارشناسی شده و علمی، مد نظر قرار گیرد، بلکه با توجه به آنچه که بیان شد، در زمینه های مختلف، با هدف حمایت از این افراد و خانواده هایشان، باید تدابیر ویژه ای هم اتخاذ شود تا تلخی زندگی با معلولیت و مشکلات فیزیکی، به دلیل ناتوانی خانواده در تامین هزینه های درمانی، توانبخشی و نگهداری از فرد ناتوان یا بیمار، به چنین حوادث تلخ و دردناکی گره نخورد و طومار زندگی این کودکان، با قتل آنها به پایان نرسد و هم احتمال وقوع چنین تولدهایی را در جامعه، کاهش دهد. موضوعاتی که اهمیت توجه ویژه به آگاهی بخشی پیشگیرانه، خدمت رسانی اصولی، از سوی نهادهای حمایتی و دستگاه هایی مانند بهزیستی، آموزش و پرورش و دیگر بخش های حمایتگر از این افراد را گوشزد می کند.

گزارش
بخش دوم گزارش رسیدگی به ماجرای خیریه نرجس شیراز؛
بهزیستی فارس؛ شاکی یا حامی؟!

فرخنده آشوری _ شهر مردم| «این فیلم ها و دیدن زخم این معلولان برای شما و مردم معمولی، ناراحت کننده است، اما این موضوع برای کسانی که با معلولان در ارتباط هستند، عادی است.» این واکنش معاون توانبخشی بهزیستی استان فارس، «محمد صادق جعفری» در برابر کلیپ منتشر شده در سایت و صفحه مجازی روزنامه «شهر مردم»، در مورد ایجاد زخم های متعدد در بدن توانخواهان خیریه نرجس، به دلیل عدم استفاده از پوشک بهداشتی و استفاده از پارچه های نامناسب است.

جعفری، که بعد از انتشار بخش نخست گزارش تخلفات خیریه نرجس توسط روزنامه شهر مردم، با دفتر روزنامه تماس گرفته و خواستار توضیح انگیزه انتشار چنین گزارشی شده بود، بعد از دعوت ما، به دفتر روزنامه آمد تا گپ و گفتی داشته باشیم.

او معتقد بود، انتشار چنین گزارش هایی، سبب آسیب مستقیم به توانخواهان می شود و مردم، دیگر به خیریه ها کمک نخواهند کرد و عواقب این عدم کمک، به توانخواهان برمی گردد و مقصر این موضوع، ما(شهر مردم) هستیم و از زاویه اشتباهی به این موضوع پرداختیم و باید در دنیا و آخرت، جوابگو باشیم.

معاون توانبخشی بهزیستی فارس، به ما گفت: «همانطور که شما با چند خانواده شاکی از این خیریه صحبت کردید، من هم می توانم ۵۰ خانواده را معرفی کنم که از عملکرد این خیریه، راضی هستند.» و البته از چند فرد سرشناس شهر شیراز که توانخواه خود را در این خیریه نگهداری می کردند و راضی بودند، هم نام برد.او، با تاکید بر اینکه بخش دولتی، توان نگهداری از معلولان را ندارد، ادامه داد: برای نگهداری از معلولان، هزاران میلیارد تومان نیاز است که بخش دولتی، امکان نگهداری از آنها را ندارد و باید بخش خصوصی ورود کند، این مراکز خیریه، در ابتدا بسیار لوکس بودند، اما با گذر زمان و افزایش تورم، از کیفیت آنها نیز کاسته شده است.اگر چه نام بهزیستی فارس نیز در این پرونده، به عنوان شاکی ثبت شده است، اما تا کنون اقدامی در روند رسیدگی به این پرونده نکرده و تلاشی هم برای به سرانجام رسیدن آن نداشته است، بهزیستی فارس، بعد از اینکه با انتقاداتی در مورد موضع‌گیری خود در برابر خیریه نرجس، مواجه می شود، نام خود را در کنار شاکی خصوصی این پرونده، به عنوان شاکی وارد می کند، حتما در گزارش چند ماه قبل «شهر مردم» خوانده‌اید که بهزیستی فارس، بعد از درخواست بازپرس پرونده، فردی را به عنوان ناظر، به این خیریه می فرستد و گزارش تهیه شده توسط فرد مذکور را به بازپرس تحویل می دهد، گزارشی که به گفته بازپرس پرونده، سبب طولانی‌تر شدن مسیر رسیدگی به این پرونده شده و آن گزارش، از واقعیت به دور بوده است، هر چند ما مطلع شدیم که فرد ناظر، گزارش دیگری تحویل مسئولان بهزیستی داده و گزارش ارسال شده به بازپرس، با گزارش او متفاوت بوده است، موضع گیری دو پهلوی بهزیستی فارس، قابل توجه است و ما بارها با مدیرکل بهزیستی فارس، «محمدرضا هوشیار» تماس گرفتیم و با اینکه پیش از انتشار گزارش خیریه نرجس، ارتباط ما با بهزیستی، ارتباط خوبی بود و مدیرکل این اداره، همیشه پاسخگو بودند، اما چند ماه اخیر تمام تلفن‌های ما را بدون پاسخ گذاشتند.

■ ماشین‌های شاسی بلند سوار می شوند و برای معلولان به جای پوشک از کهنه استفاده می کنند

عملکرد بهزیستی فارس، در چند ماه اخیر، مورد انتقاد امام جمعه موقت شیراز، «حجت الاسلام و المسلمین سیدابوفاضل رضوی اردکانی» قرار گرفته و در دو خطبه خود در سال گذشته، به طور مفصل به این موضوع پرداخته است، او در خطبه خود در تاریخ یازدهم اسفند ماه سال گذشته، با صراحت اعلام کرد: «عده ای به نام خیریه، از بهزیستی مجوز گرفتند که به محرومان و معلولان کمک کنند، اما اینها دو قسم هستند که با علم و اطلاع می گویم، عده ای که به محرومانی که کسی را ندارند، با هزینه کمی کمک می کنند، ولی عده ای از این موسسات خیریه، خواهران و برادران من، کلاهبردار هستند، بنابراین همین طور پول خود را به بهزیستی ندهید، روز عید قربان چهار تا گوسفند بردایید، بدهید به فقرا، همین خیریه‌ها گوسفندها را فروخته‌اند، بیایید تا قصاب‌هایی که گوشت ها را خریده‌اند، معرفی کنم، وقتی از مدیر موسسه می پرسند که چرا گوشتی را که مردم برای معلولان آوردند، فروختی، می گوید که به آنها سویا می دهیم، جای گوشت را می گیرد، گوشت گوسفند را فروختند، میلیاردها توی حساب بعضی از آنهاست و در دادسرا، پرونده آنها در حال بررسی است.»

رضوی اردکانی، در ادامه این خطبه گفته است: «زمین از دولت و شهرداری گرفته‌اند و ساختمان ساخته‌اند و تبدیل به هتل سالمندان کرده‌اند و ماهی ۵۰ میلیون از آن پیرمرد و پیرزن می گیرند، بعضی از این موسسات خیریه که این طرف و آن طرف شعبه زده‌اند، دزدند و در دادگاه پرونده دارند که من پرونده آنها را خوانده‌ام که از این معلولان، سوء استفاده کرده‌اند، معلولان بیچاره ای که یک ماه، یک سال، پنج سال باید بمانند تا ثابت شود که معلول هستند و تحت پوشش قرار گیرند، در بهزیستی، بر روی این موسسات خیریه نظارت نمی شود، پول مردم را بالا می کشند، ساختمان های چند میلیاردی می سازند، ماشین های شاسی بلند سوار می شوند، بعد برای بچه های معلول به جای پوشک، از کهنه استفاده می کنند تا خرجشان کم شود، پوشک های اهدایی را هم می فروشند، موسسات خیریه ما اینجوری هستند. برخی ها از سادگی ما سوءاستفاده می کنند، موسسه خیریه درست می کنند، اما برای دزدی است، بنابراین به هر موسسه خیریه ای کمک نکنید.»

■ ۹۰ درصد صحبت های امام جمعه موقت شیراز صحیح نیست

معاون توانبخشی بهزیستی فارس، این اظهار نظر امام جمعه موقت را، صحیح نمی دانست و به ما گفت: اینکه امام جمعه موقت، با عنوان مطالبی که ۹۰ درصد آن صحیح نیست، به بهزیستی حمله می کند، یک قضاوت بدون مستندات است.

جعفری، معتقد بود که ما افراد ناآگاهی هستیم و او به دفتر روزنامه آمده، تا ما را آگاه سازد و اگر مطلبی را منتشر کردیم، نگوییم ناآگاه بودیم و دچار قضاوت از روی بی اطلاعی شده ایم و در پیشگاه خداوند، در برابر نوشته‌های خود، مسئول باشیم.

او، با اشاره به بخشی از گزارش ما در مورد زخم های بدن توانخواهان ساکن در خیریه نرجس، گفت: روزی یک نفر به من گزارش داد که زانوی بچه‌ام در آن موسسه زخم شده، همان روز زانوی من هم به صندلی خورده بود و زخم بود، طبیعی است در یک مدرسه ای که ۲۵۰ دانش آموز دارد، دست و پای چند نفرشان زخم باشد، بنابراین در خیریه نرجس با این تعداد معلول، همچین چیزی طبیعی است، یا مادری در گزارش شما گفته، بچه ام را شاد و سرحال تحویل دادم و افسرده تحویل گرفتم، اگر بچه اش شاد بود، چرا او را به نرجس برد، در کل دنیا، مراکز شبانه روزی برای نگهداری کودکان، توصیه نمی شود و تاکید ما به نگهداری معلولان در کنار خانواده است، چرا که کیفیت نگهداری یک معلول در مرکز با خانواده، خیلی متفاوت است.

■ یکی به نعل می‌زنند یکی به میخ

وی، ادامه داد: ما در دو نقش ظاهر می شویم، این بچه ها را عملا مردم، نگهداری می کنند که اگر دست حمایتی مردم برداشته شود، نمی دانیم چکار کنیم، پرونده خیریه نرجس، در دادگاه در حال بررسی است، انتشار پرونده ای که در حال بررسی است، چه کمکی به جامعه می کند؟ ما در جلسات خودمان، جلوی خیریه نرجس ایستاده‌ایم، اما فقط نرجس نیست که اشکال دارد، بیمارستان نمازی و سایر بخش های درمانی و دولتی هم اشکال دارند، اصلا خود دادگستری را ببیند با مردم چطور رفتار می کند؟

جعفری که خود سالها در این خیریه، کار کرده است، عنوان کرد: اگر خیریه نرجس، بخشی از گوشت ها را فروخته، بخشی را هم به بچه ها داده است، من آنجا کار کردم و چیزهایی را که شما می گویید، ندیدم، شما در حال قضاوت هستید و من شما را به خدا واگذار می کنم.

البته صحبت های معاون توانبخشی بهزیستی فارس، طولانی تر از اینها بود، اما کلیت صحبت با همین مضمون بود.

با کمی جستجو در اینترنت، می توانید اتفاقات مشابهی را در دو سال گذشته، در مورد بهزیستی فارس، بخوانید که اگر نیاز شد برخی از آنها را در گزارشی جداگانه به اطلاع خوانندگان روزنامه، خواهیم رساند.جعفری، تنها کارمند بهزیستی نیست که با خیریه نرجس همکاری داشته است، افراد دیگری هم هستند که یا در دوران خدمت خود و یا بعد از بازنشستگی، سابقه همکاری با این موسسه را داشته اند، اما قضاوت اینکه چرا معاون توانبخشی، به جای اینکه تلاش کند تا خطاکاران این موسسه، به سزای عمل خود برسند و یا به دستگاه قضایی، کمک کند تا این پرونده با سرعت بیشتری به نتیجه برسد، به شماتت ما برآمده است را به خوانندگان این گزارش می سپاریم.

ناگفته نماند که مدیرعامل خیریه نرجس، به همراه پسر و مدیر مالی این موسسه، به دفتر روزنامه آمد و از ما خواست تا در روزنامه بگوییم، اشتباه کردیم و تکذیبه منتشر کنیم و مستنداتی را نیز در راستای بی گناهی خود ارائه داد که البته حاضر به دادن رونوشتی از آن مدارک به ما نشد، مدارکی که بهتر است به دستگاه قضا، تحویل داده شود و قطعا نتیجه بررسی آن هر چه باشد، ما اطلاع رسانی خواهیم کرد.

وکیل این موسسه نیز طی تماس تلفنی با لحنی عصبی، از ما خواست که این گزارشات را تکذیب کنیم و گفت که از ما طبق ماده ۹۱ قانون آیین دادرسی کیفری، به دلیل انتشار صدور کیفرخواست عزل موکلش، شکایت کرده است، بنابراین منتظر ابلاغیه باشیم.

«ماده ۹۱ قانون آیین دادرسی کیفری: تحقیقات مقدماتی به صورت محرمانه صورت می‌گیرد، مگر در مواردی که قانون به نحو دیگری مقرر نماید. کلیه اشخاصی که در جریان تحقیقات مقدماتی، حضور دارند، موظف به حفظ این اسرار هستند و در صورت تخلف، به مجازات جرم افشای اسرار شغلی و حرفه ای محکوم می‌شوند.» این همان قانونی است که وکیل این موسسه، با استناد به آن، به گفته خودش از نویسنده این گزارش، شکایت کرده است. نویسنده این گزارش و تیم «شهر مردم»، منتظر ابلاغیه می‌مانند تا در دادگاه، پاسخگوی نوشته‌های خود باشند.

گفتنی است؛ پرونده موسسه خیریه نرجس روز گذشته ۱۷ اردیبهشت در دادگاه کیفری دو شیراز برگزار شد و باتوجه به دفاعیات وکیلان این خیریه و عدم رضایت از روند بازپرسی، به دلیل نقص تحقیقات به شعبه ۱۱ بازپرسی برگشت خورد.

روزنامه شهر مردم، از رییس کل دادگستری استان فارس، که در راستای انتشار جزییات این پرونده، از ما حمایت کرده است، کمال تشکر را دارد، چرا که برخلاف ادعای وکیل این موسسه، انتشار تمام مطالب، با اطلاع دستگاه قضایی بوده است.

عملیات کانیوا گذاری و آسفالت معابر در منطقه ۱۱ شیراز انجام شد

در راستای اجرای طرح‌های توسعه و عمران شهری و جهش آسفالت، به منظور ارتقای کیفیت معابر و ارائه خدمات مطلوب به شهروندان، عملیات کانیواگذاری و آسفالت معابر در سطح این منطقه انجام شد.علی فراشائیان شهردار منطقه ۱۱، با اشاره به پیشرفت و نوسازی آسفالت در سطح منطقه اظهار داشت: «یکی از اولویت‌های اصلی مدیریت شهری در منطقه ۱۱، توجه به آسفالت و بهسازی معابر، به خصوص معابر فرعی است که با گذشت سالیان بسیار فرسوده شده بودند و نیاز به بهسازی داشته و تا کنون بسیاری از آن‌ها آسفالت و تقدیم شهروندان عزیز شده است.وی با بیان اینکه این عملیات در راستا و امتداد جهش آسفالت سال ۱۴۰۲ است، افزود: «با اجرای این گونه طرح های عمرانی، شاهد تحولات مثبتی در کیفیت معابر و رضایت‌مندی بیشتر شهروندان خواهیم بود.»

گفتنی است در این مرحله از عملیات، چندین کوچه از جمله کوچه‌های فرعی خیابان شهید قناعت پیشه (ریاستی)، خیابان شهید مردانی یک و کوچه سه، کوچه های هشت و ده ریاستی، کوچه۶متری شهید ایوبی، کوچه۱۷شهید نیک نژاد، برخی فرعی های ریاستی اول و فرعی های ۴۹،۵۱،۵۳،۵۵ از بلوار سردان شهید ۱۴ و ۱۰۶ و ۷ بلوار سرداران شهید کانیوا گذاری و آسفالت شده است.

مدیرعامل شرکت آب منطقه‌ای فارس:
تنها ۳۵ درصد حجم سدهای فارس قابل استفاده است

مدیرعامل شرکت آب منطقه‌ای فارس با اشاره به وضعیت ذخیره سدهای استان با توجه به بارش‌های اخیر گفت: علی‌رغم اینکه شاهد بارش‌های خوبی در استان بودیم اما همچنان مشکل کم آبی پابرجاست، به طوری که تنها ۳۵ درصد حجم سدهای استان قابل استفاده است.

سیاوش بدری، در خصوص آخرین وضعیت ذخیره آب استان با توجه به بارش‌های اخیر گفت: سامانه بارشی که از ۱۱ اردیبهشت‌ماه وارد استان فارس شد موجب افزودن بیش از ۴۱ میلی‌متر به میزان متوسط بارندگی استان شد.

وی میانگین بارندگی استان در سال آبی جاری تا امروز، ۱۷ اردیبهشت را ۲۴۶ میلی‌متر اعلام کرد و افزود: میانگین بارندگی استان در سال قبل چنین روزی ۲۵۷ میلی‌متر بوده است و این مسئله نشان می‌دهد که تا رسیدن به وضعیت سال قبل هنوز ۱۱ میلی‌متر آب کم داریم.

بدری تصریح کرد: میانگین ۵۵ ساله استان، ۳۰۳ میلی‌متر است و تا رسیدن به این میانگین در سال جاری آبی که از مهر تا مهر هر سال محاسبه می‌شود، هنوز ۱۹ درصد باقی مانده است.

مدیرعامل آب منطقه‌ای فارس اظهار کرد: با وجود اینکه این روزها شاهد بارش رحمت الهی هستیم و این مسئله باعث خوشحالی عموم مردم می‌شود اما هنوز باید تأکید کنیم که مشکل کم آبی در استان پابرجاست، لذا از عموم مردم درخواست داریم تا در مصرف آب مراعات کرده و از اسراف در بخش کشاورزی و صنعت و شرب پرهیز کنند.وی در ادامه وضعیت سدهای استان را نیز اعلام کرد و افزود: ۹ سد در استان فارس وجود دارد که حجم کل آن‌ها ۲ هزار و ۹۳۶ میلیون متر مکعب است اما تا امروز صبح، یک هزار و ۳۳۴ میلیون متر مکعب آب در این سدها وجود دارد یعنی ۴۵ و نیم درصد از میزان حجم سدها. ضمن اینکه حجم مفید سدهای استان فارس ۸۶۳ میلیون متر مکعب است یعنی تنها ۳۵ درصد حجم آب موجود در سدهای استان قابل استفاده است، به همین دلیل تأکید داریم که هنوز مشکل کم آبی داریم.

WWW.SHAHRMARDOMDAILY.IR
شهر مردم
فارس
روزنامه صبح شهر مردم
سه شنبه ۱۸ اردیبهشت ۱۴۰۳ ■ ۲۸ شوال ۱۴۴۵ ■ سال نهم ■ شماره ۱۰۶۵

مدیرعامل شرکت آبفا فارس:

سرعت عملیات اجرای پروژه‌های آبرسانی در فارس تسریع می‌یابد

مدیر عامل شرکت آبفا فارس در سفر به شهرستان مرودشت، از پروژه‌های آبرسانی به روستاهای کامفیروز شمالی به صورت میدانی بازدید کرد و ضمن اطلاع از آخرین اقدامات انجام شده، بر تسریع در عملیات اجرای این پروژه‌ها تأکید کرد.

علی جان صادق‌پور به دنبال بازدیدهای دوره‌ای خود از شهرستان‌های استان، در سفر به روستاهای بخش کامفیروز شمالی از نزدیک در جریان فرایند اجرا و میزان پیشرفت پروژه‌ها قرار گرفت.

وی در این سفر از عملیات تکمیل چاه آبرسانی مجموعه الله مرادخانی بازدید کرد و بر تسریع در عملیات تکمیل این پروژه به منظور تأمین آب شرب مشترکین شهر خانیمن و روستاهای الله مراد خانی، ده دامچه و حاجی آباد تأکید کرد.مدیر عامل آبفا فارس در ادامه از تأسیسات آبرسانی مجموعه گرمه شامل روستاهای سربست، چم ریز، گرمه و ... نیز دیدن کرد و در جریان روند آبرسانی به مشترکین این مجموعه قرار گرفت.وی در ادامه سفر خود به بخش کامفیروز شمالی در جلسه‌ای با اعضای شوراها و دهیاران روستاهای این بخش، ضمن بررسی وضعیت مطالبات مردم و مسئولان محلی، خواستار همکاری مضاعف شوراها به منظور آگاهی‌بخشی عمومی در خصوص مصرف بهینه آب و همچنین کمک به شناسایی انشعابات و برداشت‌های غیر مجاز آب شد.

فرماندار شیراز اعلام کرد:

فعالیت ۷۰۰۰ نفر در برگزاری انتخابات شیراز و زرقان

فرماندار شیراز از فعالیت ۷ هزار نفر شامل اعضای اجرایی، نظارت، امنیتی، بازرسی و... در برگزاری مرحله دوم دوازدهمین دوره انتخابات مجلس شورای اسلامی در حوزه انتخابیه شیراز و زرقان خبر داد.لطفا... شیبانی، از آمادگی کامل برای برگزاری مرحله دوم دوازدهمین دوره انتخابات مجلس شورای اسلامی در حوزه انتخابیه شیراز و زرقان خبر داد و گفت: ۴ کاندیدا برای دو کرسی باقی‌مانده برای مجلس شورای اسلامی در این حوزه انتخابیه رقابت خواهند کرد.وی با یادآوری اینکه این انتخابات همزمان با سراسر کشور در روز جمعه، ۲۱ اردیبهشت‌ماه برگزار خواهد شد، افزود: در این مرحله ۷ هزار نفر در بخش‌های اجرایی، نظارت، امنیتی، بازرسی و... در برگزاری انتخابات در حوزه انتخابات شیراز و زرقان مشارکت و همکاری خواهند داشت.شیبانی با بیان اینکه در این مرحله نیز مانند مرحله اول از ظرفیت دانشجویان استفاده خواهیم کرد، گفت: از ظرفیت تمام دانشجویانی که اعلام آمادگی کرده‌اند، استفاده خواهیم کرد.فرماندار شیراز با تصریح اینکه انتخابات مرحله دوم حوزه انتخابیه شیراز و زرقان به صورت تمام الکترونیکی برگزار خواهد شد، گفت: در تمام نقاط شهرستان‌های شیراز و زرقان صندوق ثابت یا سیار خواهیم داشت.وی اظهار کرد: مانند مرحله اول تلاش خواهیم کرد تا بتوانیم از تمام افرادی که مایل هستند در انتخابات شرکت کنند اما به دلایل گرفتاری‌های شغلی امکان حضور در پای صندوق‌های ثابت ندارند، با استفاده از صندوق سیار، اخذ رأی داشته باشیم لذا در تمام بیمارستان‌ها و پادگان‌ها و مراکز صنعتی هم صندوق سیار خواهیم داشت.شیبانی در بخش پایانی سخنان خود آخرین مهلت تبلیغات مرحله دوم دوازدهمین دوره انتخابات مجلس شورای اسلامی را ساعت ۸ صبح پنج‌شنبه ۲۰ اردیبهشت‌ماه جاری اعلام کرد.

مدیرکل تامین اجتماعی فارس خبر داد:

آغاز پروژه دریافت لیست هوشمند حق بیمه کارگاهها در استان فارس

پروژه لیست هوشمند حق بیمه، با هدف متمرکزسازی کلیه مراحل ارسال و پرداخت لیست حق بیمه کارگاه‌ها، تسهیل در فرآیند پرداخت حق بیمه و جلوگیری از ایجاد و انباشت بدهی‌های بیمه‌ای کارفرمایان با فراهم شدن امکان ارائه بازخوردهای نظارتی و کنترلی به کارفرما در زمان آماده‌سازی و تکمیل لیست حق بیمه، طراحی و اجرا شده است.

ایرج نادری مدیرکل تامین اجتماعی استان فارس در مورد پروژه لیست هوشمند حق‌بیمه گفت: طراحی و ساخت پروژه هوشمندسازی لیست‌های حق بیمه ارسالی کارفرمایان از ابتدای سال ۱۴۰۱ آغاز و با توجه به گستردگی و اهمیت پروژه، پس از طی کردن فازهای آزمایشی در شعب مختلف کشور به صورت کامل عملیاتی و مطابق برنامه‌ریزی انجام شده از ۱۶ اردیبهشت ماه در کلیه شعب تأمین‌اجتماعی سراسر استان فارس اجرایی خواهد شد.

وی افزود: با توجه به رویکرد نوین سازمان تأمین‌اجتماعی مبنی بر یکپارچه‌سازی، هوشمندسازی و شفاف‌سازی و بهره‌گیری از توان شرکت‌های دانش‌بنیان در مسیر دستیابی به تأمین‌اجتماعی هوشمند، برنامه عملیاتی هوشمندسازی لیست‌های حق بیمه ارسالی کارفرمایان که در دستور کار مرکز فناوری اطلاعات، آمار و محاسبات سازمان تأمین‌اجتماعی قرار داشت اکنون به مرحله اجرا رسیده است.

نادری در مورد مزایای ارسال لیست هوشمند گفت: در این پروژه تلاش شده است تا بخش عمده کنترل‌هایی که تاکنون بعد از تکمیل و ارسال لیست حق‌بیمه، در شعب و در غیاب کارفرما بر روی لیست‌های دریافتی اعمال و در مواردی سبب ایجاد بدهی یا اعمال جریمه برای کارفرمایان می‌شد، به‌صورت برخط و در زمان ثبت لیست بر روی آن اعمال شود و بازخورد لازم برای اصلاح اشکالات و نواقص احتمالی به کارفرما داده شود.

وی افزود: در واقع با اجرای پروژه لیست هوشمند و تعمیم آن، تمامی پردازش‌های لیست حق بیمه کارفرمایان به‌صورت متمرکز و هوشمند و همزمان با تکمیل لیست انجام می‌شود و کارفرما فرصت خواهد داشت نواقص احتمالی را پیش از ارسال آن رفع کند. پرداخت برخط و آسان حق‌بیمه، جلوگیری از تضییع حقوق بیمه‌شدگان با ایجاد خطای کاربری، انجام برخط پردازش‌های لیست و مطلع شدن برخط کارفرمایان از نتیجه پردازش‌ها، کاهش ازدحام در شعب و پیشگیری از معطل شدن مراجعان، ایجاد نشدن بستانکاری‌های کاذب، جلوگیری از انباشت بدهی‌ها و جرایم پرداخت لیست، کنترل عناوین شغلی و ریز دستمزدها، کنترل میزان رشد دستمزدها و مزایای مشمول کسر حق بیمه و جلوگیری از بروز خطا و اعتراض کارفرمایان از دیگر مزایای این طرح است.

نادری همچنین به کارفرمایان توصیه کرد با توجه به جدید بودن این طرح و جهت آموزش و احیانا رفع مشکلات اکیدا لیست حق بیمه کارکنان خود را قبل از ۲۵ اردیبهشت ماه ارسال نمایند.

وی افزود:آموزش های لازم به صورت فایل های تصویری و نوشتاری بر روی وب سایت این اداره کل به آدرس fars.tamin.ir موجود است.

برگزاری چهارمین همایش ملی «حوزه انقلابی، حوزه منتظر» در شیراز

آیین اختتامیه چهارمین همایش ملی «حوزه انقلابی، حوزه منتظر» و آیین اعطای نخستین «جایزه علوم انسانی اسلامی محی‌الدین » یادمان اندیشه فقید آیت‌ا... حائری شیرازی، روز گذشته در شبستان امام خمینی حرم مطهر شاهچراغ(ع) برگزار شد.تولیت حرم مطهر احمدبن موسی شاهچراغ(ع) در این همایش با بیان اینکه آیت‌ا... حائری شیرازی یکی از افراد دغدغه‌مند در حوزه علوم انسانی اسلامی بود، افزود: به برکت زحمات این بزرگوار، این موسسه شکل گرفت و فعالیت خود را از چندین سال پیش پیگیری کرده و کارهای متعددی را عرضه کرده‌اند.حجت‌الاسلام والمسلمین ابراهیم کلانتری ادامه داد: جایزه محی‌الدین، به اندیشمندان و پیشکسوتان و تاثیرگذاران حوزه علوم انسانی اسلامی تعلق می‌گیرد و امروز مفتخریم اولین جایزه را به آیت‌ا... رشاد تقدیم کنیم.تولیت حرم شاهچراغ(ع) با بیان اینکه پژوهشگاه فرهنگ و اندیشه اسلامی با مدیریت آیت‌ا... رشاد بسیار فعال است، تصریح کرد: آثار ماندگاری که در این پژوهشگاه تولید می‌شود، می‌تواند نیازهای نسل امروز را مرتفع کندوی ادامه داد: امروز افتخار داریم اولین جایزه محی‌الدین را به یکی از شاخص‌ترین اندیشمندان حوزه علوم انسانی اسلامی اعطا کنیم. این جایزه الگویی خاص برای طلاب و عموم افرادی که در حوزه علوم انسانی اسلامی فعالیت می‌کنند، خواهد بود.

برای اولین بار در کشور؛

اندازه‌گیری مصرف سوخت مشعل در ایستگاه‌های CGS در فارس

سرپرست شرکت گاز فارس از اندازه‌گیری مصرف سوخت مشعل در ایستگاه‌های CGS به‌صورت پایلوت در گاز استان خبر داد.وحید بهفر، در حاشیه بازدید از ایستگاه‌های CGS شیراز گفت: عدم امکان اندازه‌گیری مصارف سوخت هیترهای منصوبه در ایستگاه‌های تقلیل فشار CGS که یکی از مشکلات رایج در محاسبات تراز گاز سالیانه است با نصب کوانتومتر به‌صورت پایلوت در شرکتهای گاز استان فارس و اصفهان رفع شدوی بیان کرد: بدلیل عدم امکان اندازه‌گیری مستقیم مصارف سوخت هیترهای نصب شده در ایستگاه‌های CGS، ضرایب، روابط و فرمول‌های محاسبه شده از صحت کافی برخوردار نیستند و به همین منظور اقدامات لازم با هدف انتخاب تجهیزات مناسب جهت بالابردن صحت محاسبات تراز سالیانه گاز در دستور کار قرار گرفت.بهفر افزود: با تشکیل کارگروه مربوطه توسط امور تخصصی بازرگانی شرکت ملی گاز متشکل از نمایندگان مدیریت گازرسانی، واحدهای اندازه‌گیری و بازرسی فنی شرکت‌های گاز استانی و مدیریت انرژی، بررسی های مختلفی انجام شد و در نهایت پیشنهاد استفاده از کوانتومتر از سوی نماینده شرکت گاز استان فارس مطرح شد.سرپرست شرکت گاز استان فارس گفت: جلساتی در خصوص بررسی مشخصات فنی کنتورهای مورد نظر و دریافت نظر تأمین‌کنندگان در خصوص امکان تولید داخل و کالیبراسیون کوانتومتر در کمیته مذکور برگزار و راهکارهای مختلفی جهت اجرا مورد بررسی قرار گرفت.وی افزود: در ادامه نمونه‌های کنتورهای پیشنهادی به مرکز تست و کالیبراسیون امور پژوهش شرکت ملی گاز ایران ارسال و پس از بررسی مدارک تست، تصمیم به نصب تجهیزات کوانتومتر در مسیر سوخت هیتر در ایستگاه‌های CGS استهبان، آباده، پالایشگاه شیراز و زاغه شهرضا در استان اصفهان گرفته شد.سرپرست شرکت گاز استان فارس اظهار کرد: با مستندسازی و اعلام نتایج حاصل از کارکرد کوانتومترهای نصب شده در فصل سرد سال ۱۴۰۲ و بازدید کارگروه مربوطه از کنتورهای در حال بهره‌برداری موفقیت طرح تایید و مشخص شد طرح مذکور قابلیت اجرا در تمامی ایستگاه‌ها در سطح کشور را دارد.

مدیرکل کانون پرورش فکری کودکان و نوجوانان فارس خبر داد:

اجرای تئاتر عروسکی در مناطق کم برخوردار فارس

مدیرکل کانون پرورش فکری کودکان و نوجوانان فارس از اجرای تئاتر عروسکی در مناطق حاشیه شهر و کم برخوردار این استان خبر داد.

علی‌اکبر خواجه‌نژادیان، با اعلام این مطلب گفت: تماشاخانه سیار کانون پرورش فکری کودکان و نوجوانان در بازه زمانی ۱۷ تا ۲۲ اردیبهشت ماه میهمان کودکان استان فارس است.

وی تصریح کرد: این تماشاخانه به منظور کاهش آسیب‌های اجتماعی به اجرای برنامه‌های شاد و اثربخش تربیتی و دینی در مناطق کم برخوردار می‌پردازد.

خواجه‌نژادیان افزود: تماشاخانه سیار کانون به مدت ۶روز برنامه‌های متنوع فرهنگی و هنری شامل نمایش، مسابقه، انیمیشن، معرفی کتاب و سرود در استان اجرا می‌کند.

وی بیان کرد: این تریلی سیار با اجرای نمایش استخان ماهی جادویی به نویسندگی منوچهر اکبرلو و به کارگردانی احسان مجیدی به همراه دو بازیگر به نام‌های الهام فرج‌پور و علی یدالهی در شیراز به روی صحنه می‌رود. مجید عبدالملکی اپراتور نور و صدا و مقصود باقر لو نیز راننده این تریلی سیار است. این نمایش ماجرای دختر پادشاهی است که استخان جادویی را پیدا می‌کند و در پایان باید بین ثروت و به دست آوردن سلامتی مادرش، یکی را انتخاب کند.

خواجه‌نژادیان در پایان افزود: تریلی تئاتر سیار پس از پیروزی انقلاب اسلامی به طور رسمی در سال ۱۳۷۳ در پارک بعثت خزانه بخارایی توسط اساتید برجسته حوزه تئاتر کودک و نوجوان کار خود را شروع کرده است و تا کنون این تئاتر میدانی در کانون پرورش فکری به عنوان یکی از شیوه‌های اجرای نمایش با حضور در میادین عمومی شهرها و تفرج‌گاه‌ها برگزار می‌شود که مورد استقبال ویژه کودکان و نوجوان و خانواده‌ها قرار می‌گیرد.

امحاء مزارع آلوده به آب فاضلاب در شمال غرب شیراز

دومین مرحله عملیات امحاء مزارع آلوده به آب فاضلاب در سال ۱۴۰۳ در شمال غرب کلان شهر شیراز و منطقه قره پیری در سطح حدود ۹۰ هکتار امروز، ۱۷ اردیبهشت‌ماه با به کارگیری ادوات مکانیزه سبک و سنگین آغاز شد. عملیات امحاء این مزارع آلوده با عنایت به نظر شبکه بهداشت و درمان به جهت آلودگی و با دستور مقام قضایی و همکاری دستگاه‌های متولی در قالب گشت هم‌پوشان اجرایی شده است. این عملیات با حضور محمد میرزایی، سرپرست مدیریت جهاد کشاورزی شهرستان شیراز و آرش طاهری، معاون فنی و اجرایی و فرهاد اتحادنژاد، رئیس مرکز جهاد کشاورزی حومه شیراز به جهت نظارت کامل بر حسن اجرای کار در حال انجام است. دیگر اعضای گشت‌های هم‌پوشان همچون اداره محیط زیست، شهرداری شیراز، اداره آب و فاضلاب، یگان امداد نیروی انتظامی و شبکه بهداشت و درمان شهرستان شیراز نیز در این عملیات حضور دارند.

روایت امید و سازندگی شهر در سال گذشته از زبان شهردار جهان شهر شیراز

شهردار کلان‌شهر شیراز خبر داد: افتتاح، بهره‌برداری و آغاز عملیات اجرایی ۶۵۸ پروژه با ارزش بالغ بر ۸۰۰۰۰ میلیارد تومان در سال ۱۴۰۲

جلال الدین عرفانی-شهر مردم | یکصد و پنجاه و دومین صحن علنی شورای اسلامی شهر، در حالی برگزار شد که یکی از مهمترین بخش های آن، تشریح اقدامات شهرداری شیراز طی یکسال گذشته بود.

محمد حسن اسدی، در این جلسه گفت: عملیات اجرایی ۶۵۸ پروژه با ارزش بالغ بر ۸۰ هزار میلیارد تومان، طی سال ۱۴۰۲ آغاز و یا به افتتاح و بهره‌برداری رسید.

وی، افزود: سال ۱۴۰۲ بالغ بر ۳۹۰ پروژه عمرانی به ارزش ریالی ۲۵ هزار میلیارد تومان، به بهره‌برداری رسید و علمیات اجرایی ۲۶۸ پروژه، با اعتباری افزون بر ۵۵ هزار میلیارد تومان آغاز شد.

شهردار شیراز، ادامه داد: همزمان با دومین سفر هیأت دولت به استان فارس نیز ۶۲ پروژه با رویکردهای حمل‌ونقل و ترافیک، خدمات شهری، فرهنگی، اجتماعی و زیست محیطی، به ارزش بیش از ۲۱ هزار و ۷۰۰ میلیارد تومان، در مهرماه سال گذشته به بهره‌برداری رسید و یا کلنگ عملیات اجرایی آنها، به زمین زده شد.

وی، افزود: کلنگ‌زنی خط ۴ مترو، کلنگ‌زنی خط ارتباطی خطوط ۱ و ۴، افتتاح بازار بزرگ پروتئین شیراز، افتتاح پروژه‌های زیست محیطی محل پردازش و دفع پسماندهای برمشور، افتتاح پردیس سینمایی استاد امین تارخ، نوسازی خودروهای حمل‌ونقل عمومی، رونمایی آبنمای هوشمند، اجرا و اتمام لوله‌گذاری محور دروازه قرآن، افتتاح برخی از باغات مهربانو، تعریض پل سلمان فارسی و آغاز عملیات اجرایی سالن‌های سرپوشیده ورزشی، از جمله این پروژه‌ها بود که با حضور وزیر کشور، در حاشیه سفر دوم دولت سیزدهم، به استان فارس و شهر شیراز، افتتاح شدند و یا عملیات اجرایی آنها آغاز شد.

وی، تصریح کرد: اسفندماه سال گذشته نیز عملیات اجرایی ۳۴۸ پروژه، با ارزش بیش از ۴۴ هزار و ۶۷۶ میلیارد تومان، با حضور وزیر کشور، افتتاح و کلنگ‌زنی شد که ایستگاه و کراس اوور دولت خط ۲ مترو، ایستگاه رحمت خط ۲ مترو، پل شماره ۳ تقاطع نواب-کمربندی-احمدبن موسی(ع) تکمیل تونل غربی فاز اول خط ۲ مترو و افتتاح و کلنگ‌زنی پروژه‌های مناطق ۲، ۳، ۴، ۵، ۸، ۹ و ۱۰ در شمار این پروژه‌ها بود.

اسدی، تصریح کرد: سال گذشته، علاوه بر جهش عمرانی، شاهد آغاز جهش آسفالت از معابر و کوچه‌های خاکی مناطق مختلف شهرداری بودیم.

شهردار شیراز، همچنین لوله‌گذاری آب‌های سطحی در سال ۱۴۰۲ را از شاخص‌ترین اقدامات مدیریت شهری ذکر و اضافه کرد: ۵۱ کیلومتر لوله‌گذاری در دروازه قرآن، شهیدان یغمور و سایر نقاط شهر، انجام شد.

اسدی، در بخش دیگری از سخنان خود، به راه‌اندازی نوبت شب در پروژه‌های عمرانی و اجرای پروژه‌های بزرگ با نوبت‌های چندگانه و شبانه‌روزی و تحویل پیش از موعد پروژه‌های عمرانی، از جمله پروژه تعریض پل سلمان فارسی و دور برگردان شهید چمران، اشاره کرد.وی، ادامه داد: طی سال گذشته، ۸ هزار و ۵۸۸ میلیارد تومان از مطالبه پیمانکاران، پرداخت شده است.

شهردار شیراز، اضافه کرد: ۴ هزار میلیارد تومان از تسهیلات و اوراق مشارکت نیز تسویه شده است.اسدی، افزود: همچنین ۲۵۰ هزار مترمربع از پلاک‌های مورد مسیر پروژه‌های عمرانی، تملک شده است.

وی، با اشاره به برخی فعالیت های سال گذشته حوزه سرمایه‌گذاری شهرداری شیراز، گفت: برگزاری دومین همایش سالانه توسعه سرمایه‌گذاری در شیراز و انعقاد هفت تفاهم‌نامه همکاری سرمایه‌گذاری، با اعتبار ۱۴۰ هزار میلیارد ریال، برگزاری چهارمین دوره از سلسله نشست‌های تخصصی «آسیب‌شناسی، رفع چالش‌ها و توسعه سرمایه‌گذاری در شیراز» با محوریت تنوع بخشی به فرصت‌های سرمایه‌گذاری و با تاکید بر فرصت‌های مولد، برگزاری پنجمین دوره از سلسله نشست‌های تخصصی «آسیب‌شناسی، رفع چالش‌ها و توسعه سرمایه‌گذاری در شیراز» با موضوع سازوکارهای افزایش مشارکت مردمی در پروژه‌های سرمایه‌گذاری، از جذب سرمایه‌های خرد از مهمترین اقدامات اجرایی این حوزه بود.

شهردار شیراز، تصریح کرد: سال گذشته و در بخش فرهنگی، اجتماعی و ورزشی، یک فرهنگسرا و سرای محله افتتاح و یک فرهنگسرا کلنگ‌زنی شد، همچنین یک مکان ورزشی روباز و رو بسته، بهره‌برداری و ۲۵ پروژه کلنگ‌زنی مختلف شهر، برگزاری جشن غدیر با حضور ۲۵ هزار نفر از شهروندان در ورزشگاه حافظیه، برگزاری ۸۰ موکب در سطح شهر در ماه‌های محرم و صفر، اجرای برنامه افطاری ساده با پذیرایی از روزه‌داران و توزیع حدود ۱۵۰ هزار وعده افطاری، بزرگداشت هفته دفاع مقدس، آیین افتتاح مدرسه هنر، دهه فجر، جشن روزه اولی‌ها و برگزاری ویژه برنامه‌های ایام فاطمیه، از جمله برنامه‌های برگزار شده در سال گذشته بود.

اسدی، از بهره‌برداری یک ایستگاه آتش‌نشانی، نوسازی ایستگاه‌ها و تجهیز ایستگاه‌های در حال ساخت این حوزه، به عنوان برخی دیگر از فعالیت های سال گذشته یاد کرد و ادامه داد: سال گذشته، در بخش بهداشت محیط شهری نیز خاکبرداری و عایق‌بندی سلول شماره ۵ دفن پسماند عادی و سلول شماره ۳ دفع پسماند عفونی و لاگون ذخیره‌سازی روان‌آب بیوکمپوست انجام شده و همچنین شد. وی، اظهار داشت: سه باغ خانواده و باغ بانوان نیز در سال گذشته، افتتاح و عملیات اجرایی یک باغ دیگر آغاز شد.

شهردار شیراز، ادامه داد: معادل ۳ درصد از بودجه عمرانی، ۳ درصد از کل اعتبارات عمرانی شهرداری نیز به امر محرومیت‌زدایی و تدوین سند محرومیت‌زدایی، جهت ۴۰ محله هدف شهر و همچنین مسجد محوری، اختصاص داده شد.

شهردار شیراز همچنین با اشاره به برخی از برنامه‌های برگزار شده فرهنگی، اجتماعی، ورزشی، گردشگری و ... در سال گذشته، گفت: برپایی ۳۰ موکب و پذیرایی از ۱۵۰ هزار نفر از شهروندان، برگزاری ۱۰۶ جشن مناسبتی در نقاط فرسوده، کاهش مدت زمان صدور پروانه از ۶۲ روز در موافقت اصولی‌های اینترنتی را به ۴۵ روز، کاهش مدت زمان صدور پروانه از ۱۷۹ روز در پروانه‌های اینترنتی به ۵۹ روز در پروانه شهرسازی و پاسخگویی به تعداد ۲۶۰۳۴ پاسخ استعلام آپارتمان‌های مسکونی به صورت شهروند سپاری و بدون حضور ارباب رجوع را بخشی از اقدامات شاخص معاونت معماری و شهرسازی شهرداری شیراز برشمرد.

وی، با اشاره به اقدامات اجرایی شده در حوزه حمل‌ونقل و ترافیک نیز گفت: خرید ۱۲۳ دستگاه اتوبوس درون‌شهری، نوسازی یک‌هزار دستگاه تاکسی، خرید ۴۵ دستگاه ون، نصب و راه‌اندازی دوربین‌های نظارت تصویری، هوشمندسازی پارکینگ‌های طبقاتی، از مهمترین این اقدمات بوده است.

شهردار شیراز، گفت: در راستای چابک سازی سازمان، با اجرای مصوبه تشویق بازنشستگی، ۴۴۸ نیز بازنشست شدند.تهیه، تولید و تصویب شرایط احراز پست سازمانی، جهت مدیران در شورای اسلامی شهر، برای ۲۱۲ پست سازمانی، از دیگر مواردی بود که اسدی به آن پرداخت.

وی، گفت: تدوین سند محرومیت‌زایی جهت ۴۰ محله هدف، در فار اول و همچنین تدوین سند جهت تعداد ۱۱۲ محله در فاز دوم، تشکیل قرارگاه محرومیت‌زدایی شهرستان شیراز و تهیه دستورالعمل اجرایی آن، اجرای بالغ بر ۱۷۱ پروژه و یک‌هزار میلیارد تومان اعتبار در راستای محرومیت‌زدایی از سطح شهر و تدوین برنامه ۵ ساله ۱۴۰۰-۱۴۰۴ شهرداری، با ۶۳ راهبرد و ۱۵۲ کلان پروژه و ۹۸۶ پروژه را از مهمترین برنامه‌های بخش برنامه و بودجه، عنوان کرد.

تقدیر وزیر کشور از شهرداری شیراز، به عنوان شهرداری برتر در حوزه نگهداری بهینه، مدیریت و بهره‌برداری از ناوگان حمل‌ونقل عمومی، انتخاب شهرداری شیراز به عنوان عضو هیئت‌مدیره انجمن کلانشهرهای مهم جهان، رتبه برگزیده در نخستین رویداد جایزه استانی جوانی جمعیت، انتخاب سازه کراس اوور خط ۲ متروی شیراز، به عنوان یکی از سه پروژه برتر دنیا، کسب عنوان نائب قهرمانی آتش نشانان شهرداری شیراز، در مسابقات عملیاتی ورزشی کشور و...نیز از جمله موفقیت‌های کسب شده توسط شهرداری شیراز، در سال ۱۴۰۲ بود که اسدی به آنها اشاره کرد.

وی، اضافه کرد: شهرداری شیراز، طی یک سال اخیر، موفق به کسب کرسی در هیئت‌مدیره اتحادیه شهرهای تاریخی، برای دومین بار متوالی شد.

شهردار شیراز همچنین رونمایی از سردیس سعدی، در پارک دوستی بین‌المللی نانجینگ، برگزاری رویداد فرهنگی نمایشگاه جاذبه‌های شیراز، با همکاری سفارت ایران در سئول کره جنوبی، حضور در جلسات کارگروه تدوین استراتژی متروپلیس، دیدار با وزیر تجارت عمان و پیگیری خواهر خواندگی شیراز-مسقط و... را نیز از موفقیت‌های این مجموعه، در حوزه اداره کل ارتباطات و امور بین‌الملل، ذکر کرد.

اسدی، افزود: در راستای امیدآفرینی و ارتباط با مردم نیز بسته پروژه‌های عمرانی، با اعتباری بالغ بر ۵۰ هزار میلیارد تومان تعریف شد، همچنین اجرای نهضت پاسخگویی مدیریت شهری شیراز، برگزاری تورهای بازدید شهروندان، دانشجویان، دانش‌آموزان، یاوران شورا و اقشار مختلف مردم از پروژه‌های عمرانی، برگزاری سلسله نشست‌های خبری روایت امید، حضور شهرداری شیراز در نمایشگاه ملی شهریران، تولید و پخش برنامه‌های تلویزیونی و رادیویی و حضور مسئولان شهرداری در شبکه‌های ملی و استانی، توسط اداره کل ارتباطات و امور بین‌الملل، در دستور کار قرار گرفت و اجرایی شد.

وی، به آمار عملکرد سال گذشته در حوزه اداره کل ارتباطات و امور بین‌الملل هم اشاره کرد و گفت: در این حوزه شاهد تلاش شبانه‌روزی مجموعه اطلاع‌رسانی شهرداری شیراز بودیم.

شهردار شیراز، گفت: در این زمینه، ما شاهد رشد جهش چشمگیری در تبلیغات شهری با رویکرد اطلاع‌رسانی بودیم، به گونه ای که با همت اداره کل ارتباطات و امور بین‌الملل، ۲۰۰ برنامه رادیویی و ۲۲۹ برنامه تلویزیونی طی سال ۱۴۰۲ تولید شده است.

وی، همچنین به کسب رتبه برتر تولید و بازدیدهای اخبار، اقدامات و برنامه‌ها در وبگاه رسمی مجمع شهرداران کلانشهرهای ایران، توسط اداره کل ارتباطات و امور بین‌الملل شهرداری شیراز نیز اشاره کرد.

اسدی، تصریح کرد: پروژه‌های محرومیت‌زدایی، پروژه شهید سپهبد قاسم سلیمانی، بزرگراه ۵۵ متری حافظ و تقاطعات مربوطه، تقاطع غیرهمسطح نواب صفوی، زیرگذر گویم، ساختمان مرکزی شهرداری شیراز، تونل ملل، پل و مسیر زندگی، باغ موزه هنر، سد تنگ سرخ، مجتمع خدمات آموزشی شهرداری، تقاطع غیرهمسطح رحمت-قائم، پروژه شهید استوار و تقاطعات مربوطه، اجرای عملیات خط ۴ قطار شهری، اجرای عملیات فاز دوم خط ۲ مترو، اجرای عملیات لینک ارتباطی خط ۱ به ۴ قطار شهری، آمفی تئاتر روباز و میادین شهری، دهکده گردشگری باغات و تملک باغات قصردشت، ورزشگاه‌های روباز، پروژه زندیه، تعریض بلوار دکتر شریعتی، عملیات اجرای سالن مطالعه و کتابخانه شهرداری و ... را از مهمترین برنامه راهبردی عملیاتی شهرداری شیراز، در سال جاری برشمرد.

WWW.SHAHRMARDOMDAILY.IR
شهر مردم
روزنامه صبح شهر مردم
سه شنبه ۱۸ اردیبهشت ۱۴۰۳ ■ ۲۸ شوال ۱۴۴۵ ■ سال نهم ■ شماره ۱۰۶۵

مدیرعامل اتحادیه مرکزی دام سبک کشور خبر داد:

کاهش ۵۰ هزار تومانی قیمت دام زنده سبک نسبت به سال گذشته

ایرنا| بمدیرعامل اتحادیه مرکزی دام سبک کشور از کاهش حدود ۵۰ هزار تومانی قیمت دام زنده سبک نسبت به سال گذشته خبر داد و گفت: بر اساس رصد روزانه میادین دام زنده، اکنون قیمت هر کیلوگرم دام زنده به طور متوسط ۲۵۰ هزار تومان است.

افشین دادرس در یک گفت‌وگوی تلویزیونی درباره وضعیت تولید و قیمت دام زنده سبک، اظهار کرد: سال گذشته قیمت هر کیلوگرم دام زنده سبک بین ۲۹۰ تا ۳۰۰ هزار تومان بود که امسال این نرخ به حدود ۲۵۰ تا ۲۶۰ هزار تومان درمیادین دام رسیده است.

مدیرعامل اتحادیه مرکزی دام سبک کشور شرایط مراتع کشور را خوب دانست و افزود: براساس گزارش‌های سازمان هواشناسی میزان بارندگی که امسال داشتیم از سال گذشته بهتر بوده است و این نوید شرایط خوبی را در مراتع به تولید کنندگان می‌دهد.

وی تصریح کرد: امیدواریم با برنامه‌هایی که وزارت جهاد کشاورزی در حوزه بازرگانی و حمایت از تولید داخلی دارد، دورنمای خوبی برای تولیدکننده ایجاد شود که دلگرم به تولید شود و بتواند تولید را در بازار مصرف عرضه کند.

اقتصاد کلان

فروش ماشین آلات پرابهام براساس قانون

۱۵۰۰ دستگاه فروخته شد

تسنیم| به گفته معاون سازمان اموال تملیکی، این سازمان براساس قانون موظف به تعیین تکلیف ماشین آلات و خودروهای رسوبی شده و با توجه به ابطال بخشنامه گمرک توسط دیوان عدالت اداری، روند تعیین تکلیف ماشین آلات ادامه خواهد یافت.

سعید غلامی معاون بهره برداری و فروش اموال منقول سازمان اموال تملیکی در پاسخ به سوالی در خصوص عملکرد سال ۱۴۰۲ این سازمان در حوزه درآمد و فروش گفت: سازمان اموال تملیکی در ادامه مسیر تحولی خود که از سال ۱۴۰۱ آغاز شده بود، دستاوردهای خوبی را نیز در سال ۱۴۰۲ کسب کرد. اصلی ترین رسالت سازمان اموال تملیکی تعیین تکلیف کالاهای مکشوفه به ظن قاچاق و کالاهای متروکه گمرکی است.

وی افزود: فرآیند تعیین تکلیف نیز به ۴ صورت مختلف انجام می‌شود. بر این اساس یا کالاها امحا می‌شود، یا استرداد می‌شود، یا در حراج‌ها به فروش می‌رسد و یا به گمرک جمهوری اسلامی ایران استرداد می‌شود. در سال ۱۴۰۲ شاهد بودیم که اعاده کالاها ۴ هزار درصد رشد کرد. به این ترتیب توانستیم که بخش عمده کالاهای متروکه‌ای که در اختیار سازمان اموال تملیکی قرار گرفته است را تعیین تکلیف و به چرخه تولید بازگردانیم.

رشد ۵۰۰ درصدی فروش کالاها در سال ۱۴۰۲

معاون بهره برداری و فروش اموال تملیکی ادامه داد: بر این اساس ۱۷ هزار میلیارد تومان کالا اعاده شده است. در حوزه فروش نیز، بیش از ۷ هزار میلیارد تومان کالا به فروش رسید که رشد بیش از ۵۰۰ درصدی داشت. در حوزه استرداد ۱۲۰۰ میلیارد تومان کالا استرداد شد. ضمن اینکه در حوزه انهدام شاهد کاهش ۲۰ درصدی امحای کالاها بودیم. این آمار به این معنا است که دیگر کالاها آنقدر در انبارهای سازمان باقی نمی‌مانند که تاریخ مصرف آنها بگذرد. این موضوع نتیجه عملکرد مثبت سازمان و فعالیت جهادی است که در ۳۰ استان کشور در سال ۱۴۰۲ شکل گرفت.

سازمان اموال تملیکی در سنوات گذشته هر ماه یک بار مزایده فروش کالا برگزار می‌کرد. معمولا در فروردین ماه به لیل تعطیلات مزایده‌ای برگزار نمی‌شد. در نتیجه در طول سال در نهایت ۱۱ مرحله مزایده آن هم به صورت حضوری و متمرکز در ایران برگزار می‌شد. اما تنها در سال ۱۴۰۲، ۴۱ مزایده برگزار شد. در حقیقت در هر ماه تقریباً ۴ مزایده برگزار کردیم. این مزایده‌ها به صورت شفاف و در بستر سامانه تدارکات الکترونیک دولت انجام شد.

وی با اشاره به اینکه یکی از اقداماتی که در سال ۱۴۰۲ رخ داد، برگزاری اولین حراج خرده فروشی به صورت برخط بود، گفت: ۱۱ مرحله حراج خرده فروشی در سال ۱۴۰۱، به ۲۶۳ مرحله حراج خرده فروشی برخط ارتقا پیدا کرد. این موضوع نتیجه استفاده از ابزارهای جدید و الکترونیکی بود. افراد می‌توانستند در این حراج‌ها، پیشنهاد خود را نیز متناسب با پیشنهاد دیگران تغییر دهند. با توجه به تغییر مدل حراج استقبال خوبی شد.

بر همین اساس ۶۵۰۰ قلم کالا به فروش رسید و حدود ۳۶ هزار نفر در این حراج‌ها حضور داشتند. این موضوع از جمله اقدامات مهم دولت در جهت ایجاد تنوع در روش‌های فروش و شفافیت بود. باید اطلاع رسانی بهتری در این زمینه انجام شود تا افراد و خانواده‌ها در جریان مزایده قرار بگیرند. در حال حاضر منعی برای شرکت افراد حتی کارمندان دولت در مزایده‌ها وجود ندارد.

حجم بالای کالاهای متروکه و کشفیات قاچاق به دلیل مشکلات تجارت خارجی

غلامی با بیان اینکه در گذشته بیش از ۴۰ درصد مجموع کالاها یا استرداد و یا امحا می‌شده است، گفت: اما با وجود اینکه طی دو سال اخیر نیروی انسانی و بودجه سازمان تغییرات زیادی نداشته است، ۹۴ درصد کالاها یا اعاده شدند و یا به فروش رسیدند. در نتیجه تنها ۶ درصد کالاها منهدم (یک درصد) یا استرداد (۵ درصد) شدند. بنابراین سازمان با وجود نیروهای محدود به سمت افزایش کارایی و بهره‌وری با وجود همین امکانات موجود رفته است.

با وجود آمارهای موجود می‌توان گفت که اهداف سفرهای ریاست محترم جمهور و ریاست قوه قضائیه تا حد زیادی محقق شد. با این وجود به دلیل شرایط اقتصاد کلان کشور، برخی ممنوعیت‌ها و محدودیت‌ها و همچنین مشکلات ناشی از تحریم‌های ظالمانه، حجم کالاهای متروکه و قاچاق بالا است.

وی اظهار کرد: به این ترتیب شاهد هستیم که در برخی گمرکات کشور هنوز ماشین‌آلات راه‌سازی، خودروهای سواری، موتور سیکلت‌ها یا کالاهای تجاری به سبب مشکلات ارزی و عدم تامین ارز در فرآیند ترخیص دچار مشکل هستند. با توجه به این موارد و بازه زمانی قانونی تعیین شده صاحبان کالا نمی‌توانند کالای خود را ترخیص کنند. به همین دلیل حجم کالای متروکه بالا است.

یکی از رسالت‌های سازمان اموال تملیکی تسریع در آزادسازی اسکله‌ها و بنادر است. کالاها باید به سرعت از بنادر ترخیص، و وارد چرخه تولید شوند. اگر کالاها طولانی مدت در باقی بمانند سبب قفل شدن اسکله‌ها خواهند شد.

تحقق ۱۰۰ درصدی درآمدهای پیش‌بینی شده برای ۱۴۰۲/ اموال تملیکی با فروش ۱۲ همت کالا سودده ماند

معاون بهره برداری و فروش اموال تملیکی در پاسخ به سوالی در مورد درآمدها و هزینه‌های سازمان اموال تملیکی در سال ۱۴۰۲، گفت: سازمان اموال تملیکی به عنوان یک شرکت دولتی شناخته می‌شود که تا ۱۴۰۰ زیان‌ده بوده است. با توجه به اقدامات انجام شده در دولت سیزدهم، این شرکت به یکی از ۷ شرکت سودده تبدیل شده است.

شرکت‌ها دولتی به این شکل اداره می‌شوند که بودجه شرکت در ابتدای سال تصویب می‌شود. نکته‌ای که در خصوص سال ۱۴۰۲ وجود داشت این بود که با توجه به افزایش فروش در سال ۱۴۰۲، حدود ابان ماه کلیه اهداف درآمدی سال ۱۴۰۲ را محقق کردیم. برای آنکه بتوانیم توسعه زیرساخت‌ها و خرید انبارهای جدید را داشته باشیم، بودجه اصلاحی را تقدیم مجمع عمومی سازمان کردیم و به این ترتیب رقم فروش ۷ هزار میلیارد تومانی را به ۱۲ هزار میلیارد تومان افزایش دادیم.

وی گفت: به این ترتیب در ۴ ماهه پایانی سال کار فشرده‌ای در ۳۱ استان انجام شد تا در نهایت در روزهای پایانی سال ۱۴۰۲ رقم ۱۲ هزار میلیارد تومان تعیین شده محقق شد. به این ترتیب ۱۰۰ درصد درآمدهای پیش‌بینی شده برای سال ۱۴۰۲ محقق شد. به این ترتیب سازمان اموال تملیکی در سال ۱۴۰۲ نیز سودده بوده است.

همه فروش سازمان اموال تملیکی به حساب خزانه واریز می‌شود

غلامی در پاسخ به سوالی در مورد سرنوشت مازاد درآمدهای سازمان اموال تملیکی گفت: تمام فروش‌های سازمان اموال تملیکی مستقیم به خزانه دولت واریز می‌شود. در قانون ذکر شده است که ۱۰ درصد از فروش به عنوان کارمزد به سازمان اموال تملیکی پرداخت شود. با این وجود اگر این فروش بیش از زقم تعیین شده در بودجه سازمان باشد، به سازمان تعلق نمی‌گیرد.

وی با تاکید بر اینکه به این ترتیب ۸۰ درصد سودی که سازمان اموال تملیکی مازاد بر بودجه خود محقق می‌کند، به عنوان مالیات بر شرکت‌ها و عوارض مربوطه به حساب خزانه واریز می‌شود، گفت: کمتر از ۲۰ درصد این سود بابت خرید و نگهداری زیرساخت‌ها به سازمان اموال تملیکی پرداخت می‌شود. وظیفه اصلی سازمان اموال تملیکی صیانت از اموال دولت است.

با این وجود تا سال ۱۴۰۰، ۸۰ درصد انبارهای سازمان استیجاری بوده است. طی برنامه‌ریزی که به خصوص در استان‌های هدف مانند هرمزگان، بوشهر و مازندران انجام شد، انبارهای جدیدی را خریداری کردیم تا بتوانید از کالاهای در اختیار سازمان مراقبت کنیم. باید استانداردهایی در مورد سیستم هشدار و کنترل حریق، قفسه‌بندی و موارد دیگری رعایت شود که در گذشته این اتفاق رخ نمی‌داد.

فروش ۱۵۰۰ دستگاه ماشین آلات راه‌سازی و خودرو سواری در سال ۱۴۰۲

معاون بهره برداری و فروش اموال تملیکی در خصوص مجوز تعیین تکلیف خودروهای سواری و ماشین آلات در بودجه سال ۱۴۰۲ و تکرار یا عدم تکرار آن در سال ۱۴۰۳ گفت: تا پیش از سال ۱۴۰۲ اگر به بنادر مراجعه می‌کردید، خودروها و ماشین الاتی را مشاهده می‌کردید که بعضاً ۱۰ تا ۱۵ سال در هوای شرجی بنادر باقی مانده بودند.

این موارد کالاهای مصرفی هستند که مستقیماً به بخش صنعتی کمک می‌کنند. دولت، قوه قضائیه و مجلس در این موضوع ورود کردند. در بند ۵ تغییرات متفرقه قانون بودجه سال ۱۴۰۲ بندی به تصویب رسید که براساس آن امکان تعیین تکلیف و فروش مزایده‌ای ماشین آلات، خودروهای سواری و حتی موتور سیکلت‌ها فراهم شد. به این ترتیب حدود ۱۵۰۰ دستگاه ماشین الات و خودرو سواری در سال گذشته به فروش رسید. این ظرفیت براساس بند قانون بودجه بود و تنها در سال ۱۴۰۲ می‌شد از آن استفاده کرد. سازمان اموال تملیکی پیگیری کرد تا این بند در بودجه سال ۱۴۰۳ نیز تکرار شود. این موضوع در جدول شماره ۵ قانون بودجه درج شد و امیدوار هستیم که به زودی ابلاغ شود.

فروش ماشین آلات پرابهام براساس قانون/ معاون سازمان: اموال تملیکی تنها مجری قانون است

وی در پاسخ به سوالی در مورد ابهامات موجود در مورد مستهلک بودن بخشی از ماشین الات وارد شده و یا نداشتن ثبت سفارش برخی دیگر از آنها گفت: سازمان اموال تملیکی یک دستگاه اجرایی و تابع قوانین است. ماشین الات راه‌سازی جزو کالاهای ممنوعه نیستند. بلکه جزو کالاهای مجاز مشروط هستند. ما به عنوان دستگاه اجرایی وارد این مدل ابهامات نمی‌شویم. مراجع قانون‌گذاری و سیاست‌گذاری تجارت خارجی از جمله وزارت صمت این سیاست‌ها را وضع می‌کند. همچنین هیئت دولت مقرراتی را در خصوص اعمال محدودیت، ممنوعیت و یا امکان عرضه کالاها در کشور تعیین می‌کنند. سازمان نیز خود را تابع این قوانین و مقررات می‌داند.

غلامی در مورد مصوبه گمرک در خصوص ممنوعیت واردات ماشین آلات به دلیل ابهامات جدی موجود گفت: در خصوص اینکه آیا این کالاها باید وارد کشور شوند و یا توقیف گمرکی شوند، دیوان عدالت اداری طی حکمی بخشنامه گمرک در این خصوص را ابطال کرده و اعلام کرده است که این کالاها مجاز مشروط هستند که باید به عنوان کالای متروکه توسط سازمان اموال تملیکی به فروش برسد. سازمان نیز تلاش خود را انجام می‌دهد تا در چارچوب قانون کار خود را به انجام برساند.

مدیرعامل مرکز ملی شماره گذاری کالاها:

۷.۵ میلیون کالا "ایران کد" گرفتند

ثبت نظرات مردم درباره کیفیت کالاها و خدمات

ایرنا| مدیرعامل مرکز ملی شماره‌گذاری کالاها و خدمات با اشاره به اینکه تا کنون ۷.۵ میلیون کالا در کشور بر اساس استاندارد بین‌المللی GS1 کدگذاری و شناسایی شده، از طراحی سامانه‌ای در آینده نزدیک خبر داد که در آن، نظرات مردم درباره کالاها و خدمات مختلف ثبت شده و در دسترس عموم قرار می‌گیرد.

مهدی مظهری، نایب رئیس هیات مدیره و مدیرعامل مرکز ملی شماره‌گذاری کالاها و خدمات ایران موسوم به ایران کد (بارکد) اظهار داشت: مرکز ملی به نمایندگی از سازمان جهانی GS1 که یک سازمان بین‌المللی در حوزه کدگذاری کالا و خدمت است، فعالیت می‌کند. هر کالایی که بخواهد در زنجیره تامین و به خصوص زنجیره فروش آن کالا وارد شود قطعاً باید شناسایی و کدگذاری شود.

وی افزود: مرکز ملی ۲۸ سال پیش با هدف صادرات و اینکه در زبان مشترکی که این استاندارد در حوزه کالا و خدمات ایجاد می‌کند، بتواند در کشور فعالیت کند، این نمایندگی را در حوزه کدینگ از سازمان GS1 دریافت می‌کند.

مدیرعامل مرکز ملی شماره‌گذاری کالاها و خدمات گفت: این استانداردها اکنون به یک زبان مشترک بین تولیدکنندگان و خدمات دهندگان تبدیل شده‌اند؛ یعنی به این نحو که اگر کالایی در کشور تولید و شناسایی می‌شود و با پیش شماره ۶۲۶ متعلق به ایران شماره‌گذاری شود. این کالا در کشور مقصد نیازی به بارکد کردن ندارد. در فروشگاه‌های زنجیره‌ای کشور مقصد قابلیت توزیع فروش و شناسایی دارد؛ چون یک بارکد بین‌المللی روی آن درج شده است.

مظهری تاکید کرد: پس می‌توانیم بگوییم که هر کالایی که بخواهد صادر شود، باید بارکد بین‌المللی داشته باشد.

۱۳۰ هزار تولیدکننده کشور در بانک اطلاعاتی

وی ادامه داد: تاکنون در کشور چیزی حدود ۷.۵ میلیون کالا را شناسایی و کدگذاری کرده‌ایم. می‌توان گفت تمام کالاهایی که صادر می‌شود یا حتی در فروشگاه‌های زنجیره‌ای به فروش می‌رسد، با پیش شماره ۶۲۶ کدگذاری شده است. اگر الان به یک فروشگاه زنجیره‌ای بروید و بخواهید کالایی را خریداری کنید، قطعاً بارکد بین‌المللی "جی اس وان" روی آن درج شده است.

مدیرعامل مرکز ملی شماره‌گذاری کالاها و خدمات گفت: بنابراین یکی از الزامات فنی که در ۱۵۰ کشور دنیا استفاده می‌شود، استاندارد GS1 است که خوشبختانه ایران هم در این حوزه بسیار فعال است و ۱۳۰ هزار تولیدکننده کشور در بانک اطلاعاتی ما حضور دارند و کالاهای خود را کدگذاری کرده‌اند.

مظهری اظهار کرد: به عنوان نمونه در حوزه اوراسیا اگر صادرکننده‌ای بخواهد کالایش را وارد کشورهای حوزه اوراسیا کند، قطعاً باید کدهای GS1 را داشته باشد. حتی بعضی از محصولات کشاورزی که می‌خواهد وارد حوزه اوراسیا شود بایستی مزارع آن و تولیدکننده و کشاورز آن هم شناسایی شود. این اطلاعات در کدهای GS1 قابلیت شناسایی دارد.

امضای تفاهم‌نامه با انجمن فولاد، ایمیدرو برای طراحی سامانه عرضه و تقاضا

وی بیان کرد: علاوه بر این در مرکز ملی شماره‌گذاری کالا و خدمات در حوزه فرش الان فرش‌ها را داریم با شناسه بین‌المللی شناسنامه‌دار می‌کنیم؛ یعنی فرش دستبافتی که الان تولید می‌شود، با کد بین‌المللی شناسه گذاری شده و امکان صادرات پیدا می‌کند. این کدگذاری به‌زودی به عنوان الزام تعیین می‌شود. همچنین در حوزه گوهرسنگ‌ها این اتفاق افتاده به نحوی که الان سامانه‌ای ایجاد شده که برای گوهرسنگ‌ها سنگ‌های زینتی و تزیینی هم شناسنامه و کد بین‌المللی صادر شود.

مدیرعامل مرکز ملی شماره گذاری کالاها و خدمات گفت: یک اتفاق بسیار خوشایند در مرکز ملی رقم خورده و یک تفاهم‌نامه با انجمن فولاد ایران، ایمیدرو و مرکز ملی برای طراحی یک سامانه عرضه و تقاضا امضا شده که در آن تولیدکنندگان، تولیدات خود را عرضه کنند و متقاضیان هم شناسایی شوند.

کدگذاری یک میلیون و ۵۰۰ هزار قلم کالای تدارکاتی

مظهری تاکید کرد: در حال حاضر یک میلیون و ۵۰۰ هزار قلم کالای تدارکاتی که در صنایع وجود دارد را کدگذاری کرده‌ایم و می‌دانیم کدام کالا واردات می‌شود و کدام کالا صادرات می‌شود. همچنین در این سامانه مشخص می‌شود که هر کالایی را چه کسی تولید می‌کند و چه کسی تقاضا می‌کند. این باعث می‌شود بازارهای جهانی به تولیدکنندگان ما باز شود.

وی اظهار داشت: مرکز ملی خدمات را تا سال گذشته شناسایی نکرده بود، اما با همین بارکدهای بین‌المللی، خدمات را شناسایی کردیم.

مدیرعامل مرکز ملی شماره گذاری کالاها و خدمات گفت: وقتی برای یک کالا یا خدمت کاتالوگ شناسایی صادر و بارکد تعیین می‌شود، همزمان این بارکد برای ۱۷ زبان زنده دنیا منتشر می‌شود؛ یعنی مثلاً اگر یک شخص در موتورهای جستجوی اینترنتی به زبان اسپانیایی نام یک کالا را جستجو کند، اگر کالای ایرانی بارکد بین‌المللی داشته باشد، برای آن شخص نشان داده می‌شود.

مظهری ادامه داد: همین وضعیت در خدمت هم ایجاد شده است؛ خدمات فنی و مهندسی بسیاری در کشور ما ارائه می‌شود، اما متاسفانه قابل شناسایی نبود. اکنون این خدمات با بارکدهای بین‌المللی شناسایی شده و باعث می‌شود که این خدمات به راحتی شناسایی شود.

وی در تشریح اقدامات برای تحقق شعار امسال «جهش تولید با مشارکت مردم» گفت: در سال جاری با راه‌اندازی سامانه‌ها و کدگذاری کالاها و خدمات به صادرات کمک می‌کنیم. ما یک نرم‌افزار را مرکز ملی ایجاد کرده‌ایم که در آن مردم علاوه بر اینکه می‌تواند کالاها و خدمات را در آن پیدا کنند، نزدیک‌ترین ارائه دهنده کالا و خدمت را پیدا کنند.

مدیرعامل مرکز ملی شماره گذاری کالاها و خدمات تصریح کرد: در این نرم‌افزار مردم همچنین می‌توانند نظرات خود را درباره کالاها و خدمات و ارائه دهندگان آنها ابراز کنند. با ثبت شدن نظرات مردم اصناف تولیدکنندگان و عرضه‌کنندگان توسط مصرف‌کنندگان رصد می‌شوند. در چنین شرایطی تولیدکنندگان و عرضه‌کنندگان می‌توانند با دریافت نظرات مردم نسبت به بهبود تولید و فعالیت خود اقدام کنند.

رئیس سازمان خصوصی سازی خبر داد:

۵ میلیارد سهام ترجیحی به نام کارگران شد

واگذاری سهام به ۳۰۰۸ کارگر در دولت سیزدهم

ایرنا| سرپرست سازمان خصوصی سازی از آزادسازی وثیقه و به نام شدن بیش از ۵.۲۲۱ میلیارد سهام ترجیحی متعلق به ۶۴ هزار و ۱۶۱ نفر از کارگران خبر داد و گفت: از ابتدای دولت سیزدهم نیز بیش از ۳۰۵ میلیون سهم دولت به ۳۰۰۸ نفر از کارکنان و کارگران شاغل و بازنشسته واگذار شده است.

ابراهیم بازیان با تبریک روز جهانی کار و کارگر و هفته کار و کارگر اعلام کرد: تعداد ۵ میلیارد و ۲۲۱ میلیون و ۶۲۷ هزار و ۷۱۰ سهم متعلق به ۶۴ هزار و ۱۶۱ نفر در ۱۵۴ شرکت که در سال‌های قبل واگذار شده بود، از وثیقه آزاد و سهام به نام کارگران منتقل شده است.

وی ادامه داد: با توجه به سیاست‌های کلی اصل ۴۴ قانون اساسی مبنی بر گسترش مالکیت در سطح عموم مردم به منظور تامین عدالت اجتماعی، تشویق اقشار مردم به پس‌انداز و سرمایه‌گذاری و بهبود درآمد خانوار و در اجرای تبصره (۳) ماده «۲۰» قانون اجرای سیاست‌های کلی اصل ۴۴، از ابتدای دولت سیزدهم تاکنون تعداد ۳۰۵ میلیون و ۸۹۳ هزار و ۵۶۲ سهم دولت در ۱۰ شرکت مشمول واگذاری به ۳۰۰۸ نفر از کارکنان و کارگران شاغل و بازنشسته به عنوان سهام ترجیحی واگذار شده است.

سرپرست سازمان خصوصی سازی افزود: مطابق مقررات، واگذاری سهام ترجیحی به صورت صد درصد اقساط با مدت ۱۰ سال صورت می‌گیرد و بهای سهام واگذار شده از محل سود سهام مورد واگذاری پرداخت می‌شود.

ارائه تخفیف قیمتی در واگذاری سهام ترجیحی به کارگران

بازیان در بخش دیگری از سخنان خود، از برنامه دولت برای حمایت از کارگران خبر داد و گفت: دولت در نظر دارد با هدف حمایت از کارگران؛ قیمت سهام ترجیحی شرکت‌های قابل واگذاری را با اعمال تخفیف به آنها واگذار کنند. وی اضافه کرد: کلیات این پیشنهاد به تصویب هیات واگذاری رسیده و پس از تصویب جزئیات و طی مراحل قانونی، در واگذاری سهام ترجیحی مبنای عمل قرار خواهد گرفت.

سرپرست سازمان خصوصی سازی از یک تصمیم دیگر هیات واگذاری خبر داد و گفت: به موجب تصمیم دیگر هیات واگذاری، سهام ترجیحی مستقل از سهام بلوکی به کارکنان واگذار خواهد شد و بر این اساس کارکنان شرکت مشمول واگذاری، صرف‌نظر از فروش یا عدم فروش سهام بلوکی؛ قبل از خرید سهام توسط بخش خصوصی، سهامدار شرکت محل اشتغال خود خواهند شد.

۲ کالای اساسی برنج و روغن مشمول ارز ترجیحی شد

فارس| بر اساس مصوبه هیئت وزیران برنج و روغن خام در فهرست کالاهای مشمول ارز ۲۸۵۰۰ تومانی قرار گرفت.

بر اساس اصلاحیه مصوبه هیئت وزیران برنج و روغن به فهرست کالاهای مشمول دریافت ارز ترجیحی ۲۸۵۰۰ تومانی در سال ۱۴۰۳ اضافه شد.

در فهرست قبلی انواع گوشت تازه یا سرد کرده گوساله و گوسفند، گندم معمولی، جو، ذرت دامی، دانه سویا، دانه کلز، دانه پنبه، دانه آفتابگردان برای روغن کشی، دانه گلرنک، شکر تصفیه شده، کنجاله سویا، کنجاله پنبه، کنجاله آفتابگردان ،کنجاله کلزا، کنجاله گلرنگ، کود سوپرفسفات، کود کلریدو پتاسیم، کود سولفات پتاسیم، فسفات دی آمینیوم، مولدهای دام و طیور آبزیان و مواد ژنتیکی مشمول دریافت ارز ترجیحی برای سال ۱۴۰۳ اعلام شد.

در فهرست قبلی برنج و روغن از فهرست کالاهای مشمول ارز ترجیحی حذف شده بود که با پیگیری مسئولان وزارتخانه جهاد کشاورزی دوباره مشمول ارز ۲۸۵۰۰ تومانی شد.

بنابر آمار گمرک جمهوری اسلامی سالانه ۱۴ تا ۱۶ میلیارد دلار به واردات کالاهای اساسی اختصاص می‌یابد.

کارشناس کشاورزی ابراهیم مرادزاده می‌گوید که واردات این دو محصول با ارز ارزان باعث تعادل قیمت آنها در بازار می‌شود که اختصاص ارز گرانتر امکان داشت قیمت ها را در بازار بالاتر ببرد.

کشور سالانه حدود یک میلیون تن برنج وارد می‌کند و ۹۰ درصد نیاز روغن را از طریق واردات تامین می‌کند.

ساخت ۱۲۸ هزار مسکن مهر بدون آورده متقاضیان

تسنیم| وزیر راه و شهرسازی از ساخت ۱۲۸ هزار و ۵۰۰ مسکن مهر بدون یک ریال آورده متقاضیان و وام بانکی خبر داد و گفت:هزینه آماده سازی زمین را بعد از مردم می‌گیریم.

مهرداد بذرپاش با بیان این‌که مهم‌ترین مولدسازی تاریخ حوزه مسکن در حال روی دادن است، اظهار کرد: ۱۲۸ هزار و ۵۰۰ واحد مسکن مهر در حال ساخت است که برای این پروژه‌ها یک ریال متقاضی واریز نکرده و هیچ وام بانکی ندارند. هیچ ریالی در بودجه به این پروژه‌ها تخصیص داده نشده اما تمامی آنها به پایان رسیده است.

وی افزود: عملیات آماده سازی پروژه‌های واحدهای مسکونی در حال انجام است و در اراضی شهری و روستایی بیش از ۱۰۰هزار هکتار زمین در مدار آمده است.

وی با بیان این‌که هزینه های عملیات آماده سازی اراضی باید از افراد گرفته شود، گفت: ۸۰ تا ۹۰ درصد از این هزینه ها از افراد گرفته نمی شود و آنرا به سال های آتی انتقال می دهیم.

وزیر راه و شهرسازی بیان کرد: گلوگاه اصلی ما در حال حاضر تامین منابع مالی است که بخشی از آن شبکه مالی و بانکی کشور است. سال گذشته نسبت به سال قبل عملکرد بانک‌ها بهتر بود اما فاصله هزینه‌ها با پرداختی‌ها بسیار است و امسال نیاز است که بانک‌ها همکاری بیشتری داشته باشند.

بذرپاش با اعلام این‌که در حوزه صنعت شهرها تفاهمنامه ساخت ۱۴۰ هزار واحد مسکونی امضا شده است از هدف‌گذاری تامین یک میلیون زمین روستایی خبر داد و اضافه کرد: تاکنون ۶۷۰ هزار قطعه زمین تامین شده و امیدواریم تا تابستان یک میلیون زمین روستایی را تامین کنیم.

WWW.SHAHRMARDOMDAILY.IR
شهرستان
روزنامه صبح شهرمردم
سه شنبه ۱۸ اردیبهشت ۱۴۰۳ ■ ۲۸ شوال ۱۴۴۵ ■ سال نهم ■ شماره ۱۰۶۵

عضو شورای اسلامی شهر اصفهان:

از ساختارهای گردشگری اصفهان غافل ماندیم

عضو شورای اسلامی شهر اصفهان گفت:از ساختار گردشگری اصفهان با توجه به ظرفیت‌های خوبی که دارد، غافل ماندیم.

احمد شریعتی با اشاره به موضوعات در حوزه حمل‌ونقل گفت: مباحث فرودگاه و قطار سریع السیر بسیار مهم است، وی با تاکید بر اینکه ارتباط میان شورا، شهرداری و مدیریت استان عالی بوده است، اظهار کرد: جاری شدن آب در زاینده‌رود هم کشاورزان را خوشحال کرد، هم موجب شادابی در حوزه زیست محیطی شد که حتی تشکر دارد.

شریعتی با اشاره به موضوعات در حوزه حمل‌ونقل گفت: مباحث فرودگاه و قطار سریع السیر بسیار مهم است، از ساختار گردشگری اصفهان با توجه به ظرفیت‌های خوبی که دارد، غافل ماندیم.

عضو هیئت رئیسه شورای اسلامی شهر اصفهان با اشاره به اقدامات ارائه شده در ستاد خدمات سفر شهر اصفهان به گردشگران و مسافران نوروزی تصریح کرد: گردشگران بیشترین حضور را در اصفهان دارند، شهر، دارای ظرفیت زیادی دارد که باید از آن در ارائه خدمت بهره برد.

سرپرست مدیریت روابط عمومی سازمان ایمیدرو:

خط مقدم جبهه صنعت را با جان و دل در ذوب آهن دیدم

محبوبه عزیز- اصفهان- شهرمردم

ششمین نمایشگاه IRAN EXPO۲۰۲۴ به عنوان بزرگترین رویداد عرصه صادرات کشور با هدف معرفی توانمندی ها و دستاوردهای کشور عزیزمان در بخش صادرات به مدت ۵ روز در محل نمایشگاههای بین المللی تهران برگزار شد. ذوب آهن اصفهان که مدال صادرات (بالاترین نشان صادرات کشور) را دارا است در این نمایشگاه حضور بسیار فعالی داشت، به طوری که می توان عنوان پر بازدیدترین را به غرفه این شرکت اختصاص داد. سید احمدرضا صدر سرپرست مدیریت روابط عمومی سازمان ایمیدرو از جمله بازدیدکنندگان از غرفه این مجتمع عظیم صنعتی بود. خبرنگار ما با این مدیر توانمند و خوش فکر در عرصه روابط عمومی و رسانه گفتگویی انجام داده است که در ادامه می خوانید.

سید احمدرضا صدر در باب آشنایی خودش با ذوب آهن اصفهان گفت : همه ذوب آهن را به عنوان اولین شرکت تولید کننده فولاد در کشور می شناسند و بنده به دلیل اصالت اصفهانی که دارم، این مجتمع عظیم را اولین تولید کننده فولاد در اصفهان و سپس در کشور قلمداد می کنم و از این مجموعه خاطرات بسیار به یاد ماندنی دارم.

رزمندگان در جبهه می جنگند و ذوب آهنی ها در سنگر تولید

وی در توصیف ذوب آهن اصفهان افزود : در دوران جنگ شعاری بود که همیشه در اصفهان می شنیدم، مردم می گفتند: رزمندگان در جبهه می جنگند و ذوب آهنی ها در سنگر تولید، تولیدی که زیر بمباران ها لحظه ای قطع نشد... یکی از بستگان نزدیک من از مهندسین شهید ذوب آهنی بود، بسیار از او در مورد ذوب آهن این آرمان ملی برای تحقق تولید فولاد شنیدم. این دوران، نوستالژی کودکی و جوانی من از ذوب آهن اصفهان است. من ذوب آهن را همچنان با کار و روحیه جهادی می شناسم.

سیداحمدرضا صدر خاطرات اش از ذوب آهن را دوباره به دوران جنگ گِره زد و اظهار داشت : زمانی که وارد بسیج شدم به واسطه پادگان مالک اشتر که در کنار ذوب آهن بود و البته بعدها از این مکان منتقل شد، بیشتر به این مجموعه صنعتی نزدیک شدم. این پادگان محلی بود برای فراگیری دوره های متنوع آموزشی. نور تاسیسات کارخانه در شب، صدای بوق خاصی که بعد از پایان هر شیفت کاری به صدا در می آمد، بزرگی و اُبهت این کارخانه همواره در ذهنم جاودانه است، تا اینکه در دهه ۸۰ و به واسطه فعالیت در عرصه رسانه از این کارخانه بزرگ بازدید نمودم.

من خط مقدم جبهه صنعت را با جان و دل در ذوب آهن دیدم

وی بازدید از بخش کوره بلند ذوب آهن اصفهان را چنین توصیف کرد : در حین بازدید از کوره بلند به مکانی رسیدیم که گفتند جلوتر از این قسمت نروید اما من از روی حس جستجوگری رسانه ای ها، چند گامی جلوتر رفتم. هُرم حرارت و گرمای طاقت فرسایی بود که تا به حال ندیده بودم، از شدت گرمای زیاد، ذوب شدن کفش هایم را حس می کردم من جلوتر از این نرفتم اما بودند پولاد مردانی که بسیار جلوتر از من و در کنار همین حرارت با جان و دل تلاش می کردند و اینجا بود که من خط مقدم جبهه صنعت را با جان و دل دیدم...

بزرگترین وظیفه روابط عمومی های صنعتی و معدنی ، معرفی و انعکاس تلاش و زحمتی است که در جای جای این مجموعه ها جریان دارد

سرپرست مدیریت روابط عمومی سازمان ایمیدرو بیان کرد : اعتقاد دارم، بزرگترین وظیفه مجموعه روابط عمومی های صنعتی و معدنی، معرفی و انعکاس تلاش و زحمتی است که در جای جای این مجموعه ها جریان دارد. اقشار مختلف مردم از طریق رسانه ها تلاش و کوشش فرزندان شان را در بخش های مختلف کشور می بینند، می خوانند و به خاطر می سپارند.

سیداحمدرضا صدر خاطرنشان کرد: پیامبر اکرم (ص) بر دست کارگر بوسه زدند، حضرت امام خمینی (ره) و مقام معظم رهبری نیز همواره جایگاه کارگران را بسیار والا توصیف نمودند و لذا این رویکردها وظیفه روابط عمومی مجموعه های فولادی و معدنی را بسیار سنگین تر می کند، ما هم باید قدردان این تلاش ها باشیم و قدردانی مجموعه روابط عمومی ها این است که در راستای معرفی این تلاش ها با دانش و تخصص رسانه ای، برنامه ریزی ویژه ای داشته باشند. اگر ما کار خودمان درست انجام دهیم، زمینه را برای قدردانی از زحمات این تلاشگران فراهم می کنیم.

وی ادامه داد : در راستای تحقق این رسالت مهم بهره گیری از نیروی تخصصی در روابط عمومی مجموعه های فولادی و معدنی نیاز است بیش از گذشته مورد توجه قرار گیرد، قطعاً فردی که دانش تخصصی روابط عمومی را دارد با تلفیق تجربه در محیط کار می تواند موفقیت بسیار خوبی را برای سازمان به ارمغان آورد.

سرپرست مدیریت روابط ایمیدرو تصریح کرد : در راستای تعامل و هم افزایی بیش از پیش، برگزاری جلسات ماهانه با روابط عمومی بخش های فولادی و معدنی جهت معرفی دستاوردها و بهره گیری از ظرفیت های شرکت ها و سازمان ها در دستور کار قرار دارد.

وی در پایان گفت : مجموعه روابط عمومی ذوب آهن اصفهان، از دیرباز طلایه دار عرصه روابط عمومی و رسانه محسوب می شود. روابط عمومی این مجتمع عظیم صنعتی از همان دوران اولیه تاسیس رسانه های مکتوب و تصویری کارخانه، فعالیت های بسیاری را از طریق بهره گیری از نیروی انسانی توانمند خودش بنیان نهاد و در ایجاد رسانه سایر مجموعه ها نیز نقش آفرین بود. در این فرصت شایسته می دانم از دوست هنرمند و عزیزم شادروان مهران قاضی که در مدیریت روابط عمومی ذوب آهن اصفهان زحمات بسیاری کشید یاد کنم ، روح شان شاد و قرین رحمت پروردگار.

کاهش هدر رفت آب درشهرها و روستاهای اردستان

محبوبه عزیز- اصفهان- شهرمردم

سال گذشته با اجرای بیش از ۱۵ کیلومتر اصلاح و بازسازی شبکه فرسوده، هدر رفت آب درشهرها و روستاهای اردستان سه درصدکاهش یافت.

مدیرعامل آبفای استان اصفهان با بیان اینکه درصدد هستیم در سال جاری نیز ۱۵کیلومتر از شبکه های فرسوده آب را در منطقه اردستان مورد بازسازی و نوسازی قرار دهیم اعلام کرد: در سال گذشته هدر رفت آب در منطقه اردستان از ۲۷ درصد به ۲۴ درصد کاهش یافت که این روند کاهشی همچنان در دستور کار قرار دارد.

حسین اکبریان به چگونگی تامین ۲۰۰ لیتر در ثانیه نیاز آبی منطقه اردستان پرداخت و خاطر نشان ساخت: حدود ۷۵ درصد نیاز آبی این منطقه از طریق طرح آبرسانی اصفهان بزرگ و مابقی آن به وسیله ۵۰ حلقه چاه و ۱۵ باب قنات تامین می شود، این درحالیست که نیاز آبی منطقه اردستان در پیک مصرف به ۲۶۷ لیتر درثانیه افزایش می یابد. وی با اشاره به تامین پایدار آب شرب ۳ شهر و ۱۰۹ روستا در منطقه اردستان تصریح کرد: یکی از اقداماتی که در راستای تامین پایدار آب شرب این منطقه اجرایی شده، اصلاح و بازسازی دو باب ایستگاه پمپاژ است چرا که هم اکنون میزان انتقال آب از خط آبرسانی اصفهان بزرگ به اردستان حدود ۷۵ لیتر درثانیه است که پیش بینی می شود با اصلاح پمپ های شناور این ایستگاه های پمپاژ، دبی انتقال آب به ۹۰ لیتر درثانیه افزایش یابد، این در حالیست که عملیات اجرایی این پروژه تا پایان خرداد ماه سال جاری به پایان می رسد.

مدیرعامل آبفای استان اصفهان اعلام کرد: تکمیل خط آبرسانی به مجتمع روستایی همبرات و برزاوند، حفر چاه در منطقه زواره و تکمیل سیستم تله متری تاسیسات آبرسانی، دیگر اقداماتی است که در راستای تامین پایدار آب شرب منطقه اردستان عملیاتی شده است.

چاقو پسر درون سینه پدر

رئیس مرکز اطلاع رسانی پلیس فارس- سرهنگ حمید افرامن| فرمانده انتظامی لارستان گفت: پسری که پدر ۵۷ ساله خود را به قتل رسانده بود در کمتر از ۶ ساعت دستگیر و روانه دادسرا شد. سرهنگ "سیدمحمد یوسفی" در گفت‌وگو با خبرنگار خبرگزاری پلیس، بیان کرد: در پی اعلام مرکز فوریت‌های پلیسی ۱۱۰ مبنی بر یک فقره درگیری منجر به قتل در یکی از روستاهای این شهرستان، بلافاصله ماموران انتظامی به محل حادثه اعزام شدند. وی افزود: در بررسی‌های تکمیلی مشخص شد فردی ۳۰ ساله به دلیل اختلاف خانوادگی با پدر خود درگیر و با ضربات چاقو وی را به قتل و متواری شده است. فرمانده انتظامی لارستان ادامه داد: ماموران پلیس تحقیقات خود را آغاز و موفق شدند در کمتر از ۶ ساعت قاتل که در منزلی خود را مخفی کرده بود را دستگیر کنند. سرهنگ "یوسفی" با اشاره به اینکه قاتل پس از تشکیل پرونده برای سیر مراحل قانونی روانه دادسرا شد، گفت: پلیس در راستای احقاق حق مردم و به ویژه جرایم خشن از هیچ تلاشی فروگذار نخواهد کرد.

پاتوق خرده فروشان در فسا نا امن شد

رئیس مرکز اطلاع رسانی پلیس فارس- سرهنگ حمید افرامن| فرمانده انتظامی شهرستان فسا گفت: در اجرای طرح امنیت محله محور، مواد آماده فروش از ۲ واحد مسکونی کشف و ۲ خرده فروش نیز دستگیر شدند. سرهنگ "فرهاد آراوند" در گفت‌وگو با خبرنگار خبرگزاری پلیس، در تشریح این خبر اظهار کرد: در راستای مطالبه شهروندان در برخورد جدی با خرده فروشان مواد مخدر، ۲ پاتوق فروش مواد تحت کنترل ماموران انتظامی قرار گرفت. وی از تمهیدات خاص خرده فروشان برای نفوذناپذیری یکی از پاتوق ها گفت و ادامه داد: پلیس با دستور قضایی از محل بازرسی و بیش از ۱۵۰ گرم مواد افیونی صنعتی و سنتی آماده فروش را کشف و ضبط و یک دستگاه کارت خوان نیز توقیف کردند. این مقام انتظامی با بیان اینکه ۲ نفر خرده فروش با سوابق کیفری متعدد دستگیر و روانه دادسرا شدند، تصریح کرد: طرح‌های ارتقاء امنیت اجتماعی بصورت مستمر در محلات مختلف شهرستان اجرا می‌گردد و شهروندان می‌توانند تخلف و جرائم را با شماره ۱۱۰ به پلیس گزارش دهند.

کشف لوازم آرایشی بهداشتی قاچاق در "کازرون"

رئیس مرکز اطلاع رسانی پلیس فارس- سرهنگ حمید افرامن| فرمانده انتظامی کازرون از کشف بیش از ۴ هزار عدد انواع لوازم آرایشی بهداشتی قاچاق به ارزش ۴ میلیارد و ۲۰۰ میلیون ریال در این شهرستان خبر داد. سرهنگ "اسماعیل زراعتیان" در گفت‌وگو با خبرنگار خبرگزاری پلیس، اظهار داشت: ماموران پاسگاه انتظامی کنارتخته حین کنترل خودروهای عبوری به یک سواری ۴۰۵ مشکوک و آن را برای بررسی بیشتر متوقف کردند. وی ادامه داد: در بازرسی از این خودرو بیش از ۴ هزار عدد انواع لوازم آرایشی بهداشتی خارجی قاچاق کشف شد. سرهنگ "زراعتیان" با بیان اینکه کارشناسان ارزش اموال مکشوفه را ۴ میلیارد و ۲۰۰ میلیون ریال برآورد کردند، گفت: در این خصوص راننده دستگیر و برای سیر مراحل قانونی روانه دادسرا شد.

غرق شدن ۳ نفر در کانال آب‌رسانی در مرودشت

رئیس مرکز اطلاع رسانی پلیس فارس- سرهنگ حمید افرامن| فرمانده انتظامی مرودشت از غرق شدن ۳ پسر بچه ۸ و ۱۱ ساله در کانال آب رسانی در اطراف این شهرستان خبر داد. سرهنگ "فرشید زینلی" در گفت‌وگو با خبرنگار خبرگزاری پلیس، بیان کرد: عصر روز گذشته در پی اعلام مرکز فوریت‌های پلیسی ۱۱۰ مبنی بر غرق شدن ۳ نفر در کانال آب‌رسانی، بلافاصله ماموران انتظامی به همراه عوامل امدادی به محل حادثه اعزام شدند. وی افزود: در بررسی‌های اولیه مشخص شد که ۳ پسر ۸ و ۱۱ ساله در کنار کانال مشغول بازی بوده‌اند که به دلیل بی احتیاطی به درون آب سقوط و منجر به فوت آنان می‌شود. فرمانده انتظامی مرودشت با بیان اینکه اجساد متوفیان توسط عوامل امدادی از آب خارج شد، با ابراز تاسف از این حادثه دلخراش، از خانواده‌ها خواست به منظور پیشگیری از وقوع چنین حوادث تلخی همواره مراقب فرزندان خود باشند.

آگهی مفقودی

برگ سبز خودروی سواری سیستم: پراید تیپ: جی ال ایکس آی مدل: ۱۳۸۸ رنگ: نوک مدادی- متالیک شماره موتور: ۲۸۶۹۶۴۵ شماره شاسی:S ۱۴۱۲۲۸۸۹۵۵۰۲۶ شماره پلاک ایران ۷۳- ۲۴۳ هـ ۵۱ بنام پروین اسماعیلی مفقود گردیده و از درجه اعتبار ساقط است.

آگهی موضوع ماده ۳ قانون و ماده ۱۳ آئین نامه قانون تعیین تکلیف وضعیت ثبتی و اراضی و ساختمانهای فاقد سند رسمی

برابر رای شماره ۱۴۰۲۶۰۳۱۱۰۰۱۰۰۴۰۴۷ و ۱۴۰۲۶۰۳۱۱۰۰۱۰۰۴۰۱۲ و ۱۴۰۲۶۰۳۱۱۰۰۱۰۰۴۰۴۴ و ۱۴۰۲۶۰۳۱۱۰۰۱۰۰۴۰۴۸ و ۱۴۰۲۶۰۳۱۱۰۰۱۰۰۴۰۴۵ و ۱۴۰۲۶۰۳۱۱۰۰۱۰۰۴۰۹۷ مورخ ۱۴۰۲/۱۲/۲۲ هیات اول موضوع قانون تعیین تکلیف وضعیت ثبتی اراضی و ساختمانهای فاقد سند رسمی مستقر در واحد ثبتی حوزه ثبت ملک شیراز - ناحیه ۱ تصرفات مالکانه بلا معارض متقاضی آقایان محمد مفضل جهرمی فرزند محمد حسن بشماره شناسنامه ۲۷۱ و کد ملی ۲۲۹۶۱۴۹۴۸۰ صادره از شیراز و حسین مفضل جهرمی فرزند محمد حسن به شماره شناسنامه ۸۶۷۸ و کد ملی ۲۳۰۰۴۷۲۱۸۱ صادره از شیراز و میرزا علی مفضل جهرمی فرزند محمد حسن به شماره شناسنامه ۲۲۵ و کد ملی ۲۲۹۸۵۵۲۹۷۵ صادره از شیراز هر یک نسبت به ۶ سهم مشاع از ۳۲ سهم و آقای محمد حسن مفضل جهرمی فرزند علی محمد به شماره شناسنامه ۱۹۴ و کد ملی ۲۴۷۰۶۲۳۳۵ صادره از جهرم نسبت به ۸ سهم مشاع از ۳۲ سهم و خانمها فاطمه بیگم مفضل جهرمی فرزند محمد حسن به شماره شناسنامه ۸۴۲ و کد ملی ۲۲۹۶۱۷۰۲۲۶ صادره از شیراز و سارا مفضل جهرمی فرزند محمد حسن به شماره شناسنامه ۲۴۵ و کد ملی ۲۲۹۸۴۸۰۹۵۸ صادره از شیراز هر یک نسبت به ۳ سهم مشاع از ۳۲ سهم سهام ششدانگ یک باب خانه به مساحت ۲۷۶/۳۲ متر مربع پلاک ۷۳۴۸۶ فرعی از ۱۶۵۲ اصلی مفروز و مجزی شده از پلاک ۳۹۹۰ فرعی از ۱۶۵۲ اصلی واقع در فارس بخش چهار حوزه ثبت ملک شیراز ناحیه یک خریداری از مالک سهم خیراله راه پیما محرز گردیده است. لذا به منظور اطلاع عموم مراتب در دو نوبت به فاصله ۱۵ روز آگهی می شود در صورتی که اشخاص نسبت به صدور سند مالکیت متقاضی اعتراضی داشته باشند می توانند از تاریخ انتشار اولین آگهی به مدت دو ماه اعتراض خود را به این اداره تسلیم و پس از اخذ رسید، ظرف مدت یک ماه از تاریخ تسلیم اعتراض، دادخواست خود را به مراجع قضایی تقدیم نمایند. بدیهی است در صورت انقضای مدت مذکور و عدم وصول اعتراض طبق مقررات سند مالکیت صادر خواهد شد.

تاریخ انتشار نوبت اول: ۱۴۰۳/۰۲/۱۸

تاریخ انتشار نوبت دوم: ۱۴۰۳/۰۳/۰۲

۶۹۶/م.الف- رئیس ثبت اسناد و املاک - محسن مظفری نیا

رونوشت آگهی حصر وراثت

خانم رعنا کرمی فرزند بازعلی به شناسنامه شماره ۲۶۵۶ متولد ۱۳۵۰/۱۰/۹ صادره اقلید به شرح دادخواست و با ارائه گواهی فوت به شماره ۵۶ و گواهی اداره دارایی به شماره ..... در تاریخ ۱۴۰۳/۲/۱۲ به کلاسه ..... از این دادگاه درخواست گواهی حصر وراثت نموده و چنین توضیح داده که شادروان بازعلی کرمی فرزند سبزعلی به شماره شناسنامه ۱۲۰۷ در تاریخ ۱۴۰۲/۱۲/۱۴ در اقامتگاه دایمی خود سده بدرود زندگی گفته ورثه حین فوت آن مرحوم عبارتند از:

۱- متقاضیه با مشخصات فوق الذکر رعنا کرمی فرزند بازعلی شماره شناسنامه / کدملی ۲۶۵۶ محل صدور: اقلید نسبت خویشاوندی فرزند اناث متوفی

۲- متقاضی رحمت اله کرمی فرزند بازعلی به شماره شناسنامه/ کدملی ۲۰۵۵۲ محل صدور: اقلید نسبت خویشاوندی فرزند ذکور متوفی

۳- متقاضی محمدعلی کرمی فرزند بازعلی به شماره شناسنامه/ کدملی ۹ محل صدور: اقلید نسبت خویشاوندی فرزند ذکور متوفی

۴- متقاضیه صدیقه کرمی فرزند بازعلی به شماره شناسنامه/ کدملی ۵۹۹ محل صدور: اقلید نسبت خویشاوندی فرزند اناث متوفی

۵- متقاضی فریدون کرمی فرزند بازعلی به شماره شناسنامه/ کدملی ۲۶۵۷ محل صدور: اقلید نسبت خویشاوندی فرزند ذکور متوفی

۶- متقاضیه خاور قاسمی فرزند محمدرضا به شماره شناسنامه/ کدملی ۱۴۹۱ محل صدور: اقلید نسبت خویشاوندی همسر متوفی

اینک با انجام تشریفات مقدماتی درخواست مزبور را برای یک نوبت آگهی می نماید تا چنانچه شخص یا اشخاصی اعتراضی دارند و یا وصیتنامه از متوفی نزد آنها است ظرف یک ماه از تاریخ انتشار آگهی به دادگاه تقدیم نمایند بدیهی است انقضاء مهلت وفق مقرارت اتخاذ تصمیم خواهد شد.

۵۴۷/م.الف- قاضی شورای حل اختلاف سده- احسان کرمی

آگهی فقدان سند مالکیت بخش ۴ شیراز

خانم فاطمه جاف برابر وکالت شماره ۷۲۱۸۱ مورخ ۱۴۰۲/۱۲/۰۵ دفترخانه ۱۵۵ شیراز به وکالت از آقای علیرضا نیک سرشت فرد با تسلیم دو برگ استشهادیه که در دفتر اسناد رسمی شماره ۱۵۵ شیراز تنظیم گردیده است مدعی است که تعداد دو برگ سند مالکیت مربوط به ششدانگ دانگ پلاک ۱۳۴/۱۳۳ بصورت (دودانگ و چهار دانگ) واقع در بخش ۴ شیراز که به نام علیرضا نیک سرشت فرد ثبت و سند مالکیت بشماره چاپی ۶۳۲۷۰۵ الف ۹۳ و ۶۳۲۷۲۶ الف ۹۳ صادر به علت جابجایی مفقود گردیده است و نامبرده تقاضای صدور سند المثنی نموده است مراتب طبق ماده ۱۲۰ اصلاحی آئین نامه قانون ثبت آگهی می شود که هر کس نسبت به ملک مورد آگهی معامله ای کرده و یا مدعی وجود سند مالکیت نزد خود می باشد تا ده روز پس از انتشار آگهی به ثبت محل مراجعه و اعتراض خود را ضمن ارائه اصل سند مالکیت یا خلاصه معامله تسلیم نماید و اگر ظرف مدت مقرر اعتراضی نرسیده و یا در صورت اعتراض اصل سندارائه نشود اداره ثبت سند مالکیت المثنی را طبق مقررات صادر و به متقاضی تسلیم خواهد کرد.

تاریخ انتشار: ۱۴۰۳/۰۲/۱۸

۵۴۸/م.الف- رئیس واحد ثبتی حوزه ثبت ملک شیراز- ناحیه ۱- محسن مظفری نیا

آگهی موضوع ماده ۳ قانون و ماده ۱۳ آئین نامه قانون تعیین تکلیف وضعیت ثبتی و اراضی و ساختمانهای فاقد سند رسمی

برابر رای شماره ۱۴۰۲۶۰۳۱۱۰۰۱۰۰۳۵۳۵ و ۱۴۰۲۶۰۳۱۱۰۰۱۰۰۳۵۳۶ مورخ ۱۴۰۲/۱۱/۱۷ هیات اول/ دوم موضوع قانون تعیین تکلیف وضعیت ثبتی اراضی و ساختمانهای فاقد سند رسمی مستقر در واحد ثبتی حوزه ثبت ملک شیراز- ناحیه ۱ تصرفات مالکانه بلامعارض متقاضی آقای سعید کامیابی قصرالدشتی فرزند امراله بشماره شناسنامه ۲۴۶۹۱ و کد ملی ۲۲۹۱۷۵۶۱۸۴ صادره از شیراز و خانم صدیقه امیدواری فرزند نصراله به شماره شناسنامه ۳۴۲۵ و کدملی ۲۵۴۹۳۵۸۴۲۲ صادره از همایجان بالمناصفه هر یک نسبت به سه دانگ مشاع از ششدانگ یک درب باغ به مساحت ۱۶۸۲/۲ مترمربع پلاک ۱۸۱ فرعی از ۱۰۹۰ اصلی مفروز و مجزی شده از پلاک ۱ فرعی از ۱۰۹۰ اصلی واقع در فارس بخش چهار حوزه ثبت ملک شیراز ناحیه یک خریداری از مالک سهم فاطمه فراغت محرز گردیده است. لذا به منظور اطلاع عموم مراتب در دو نوبت به فاصله ۱۵ روز آگهی می شود در صورتی که اشخاص نسبت به صدور سند مالکیت متقاضی اعتراضی داشته باشند می توانند از تاریخ انتشار اولین آگهی به مدت دو ماه اعتراض خود را به این اداره تسلیم و پس از اخذ رسید، ظرف مدت یک ماه از تاریخ تسلیم اعتراض، دادخواست خود را به مراجع قضایی تقدیم نمایند. بدیهی است در صورت انقضای مدت مذکور و عدم وصول اعتراض طبق مقررات سند مالکیت صادر خواهد شد.

تاریخ انتشار نوبت اول: ۱۴۰۳/۰۲/۰۳

تاریخ انتشار نوبت دوم: ۱۴۰۳/۰۲/۱۸

۶۹۸/م.الف- رئیس ثبت اسناد و املاک - محسن مظفری نیا

آگهی موضوع ماده ۳ قانون و ۱۳ آئین نامه قانون تعیین تکلیف وضعیت ثبتی اراضی و ساختمانهای فاقد سند رسمی

نظر به اینکه هیأت موضوع تعیین تکلیف وضعیت ثبتی اراضی و ساختمانهای فاقد سند رسمی مستقر در اداره ثبت اسناد و املاک فسا بشرح رای شماره ۱۴۰۲۶۰۳۱۱۰۰۷۰۰۳۹۳۷ مورخه ۱۴۰۲/۱۲/۲۱ تصرفات مفروزی مالکانه خانم گل افروز کریمی کوچی فرزند سبز علی به شماره شناسنامه ۴۶۵ و شماره ملی ۲۵۷۰۳۸۸۲۳۸ صادره از فسا نسبت به ششدانگ یک بابخانه به پلاک شماره ۵۳۲۹ فرعی از ۲۸۶۷ اصلی واقع در بخش دهم فارس شهرستان فسا انتهای بلوار دانشکده شهرک شهید آقاجانی کوچه ۶ پلاک ۲۴ به مساحت ۱۶۵/۲۱ متر مربع خریداری مع الواسطه از معصومه افشار را به منظور صدور سند مالکیت تأیید نموده است. علیهذا در اجرای ماده ۳ قانون و ۱۳ آئین نامه قانون تعیین تکلیف وضعیت ثبتی اراضی و ساختمانهای فاقد سند رسمی در دو نوبت به فاصله ۱۵ روز جهت اطلاع عموم مالکین مشاعی و سایر صاحبان حقوق در روزنامه کثیرالانتشار و روزنامه محلی چاپ آگهی میشود و معترضان می توانند ظرف مدت دو ماه از تاریخ انتشار اولین آگهی نسبت به تنظیم دادخواست اعتراض به مرجع قضایی و اخذ گواهی لازم به اداره ثبت محل ارائه نماید. بدیهی است در غیر اینصورت پس از انقضای مهلت مقرر اداره ثبت برابر مقررات نسبت به صدور سند مالکیت اقدام خواهد نمود در هر حال صدور سند مالکیت جدید مانع مراجعه متضرر به دادگاه نخواهد شد.

تاریخ انتشار نوبت اول: ۱۴۰۳/۰۲/۰۳

تاریخ انتشار نوبت دوم: ۱۴۰۳/۰۲/۱۸

۱۳۰/م.الف- مدیر واحد ثبتی حوزه ثبت ملک فسا- یعقوب حق پرست

WWW.SHAHRMARDOMDAILY.IR
شهر مردم
روزنامه صبح شهر مردم
سه شنبه ۱۸ اردیبهشت ۱۴۰۳ ■ ۲۸ شوال ۱۴۴۵ ■ سال نهم ■ شماره ۱۰۶۵

«آمرغ» به جشنواره آسیای جنوبی مونترال راه یافت

ایسنا | فیلم کوتاه «آمرغ» به کارگردانی محسن قزل سوفلو در جشنواره فیلم آســـیای جنوبی مونترال به نمایش گذاشته می‌شود. جشنواره فیلم آسیای جنوبی مونترال (SAFFM) در سال ۲۰۱۱ تاسیس شد. این رویداد، ضمن فراهم آوردن بستری برای فیلم‌ســـازان، متعهد به نمایش آثار هنری جدیدی است کـــه به بحث و گفتگو دامن می‌زنند و دنیایی که در آن زندگی می‌کنیم را کاوش می‌کنند. پذیرش اثر در این جشنواره عمدتاً از کشورهای جنوب آسیاست ولی گهگاه و بنا به صلاحدید، از کشورهای همسایه این مناطق، مانند ایران، ترکیه و... نیز، آثاری دعوت می‌شوند. سیزدهمین دوره جشنواره فیلم آسیای جنوبی مونترال، ۲۴ تا ۳۰ می ۲۰۲۴ (۴ تا ۱۰ خردادماه ۱۴۰۳) در شهر مونترال کانادا برگزار خواهد شد. «آمرغ» پیش از این جشنواره، موفق به حضور در چهل و ششمین دوره جشنواره فیلم آسیایی آمریکایی AAIFF، دوره سیزدهم جشنواره Short to the point و بیرمنگام ۲۰۲۳ نیز شـــده است. در خلاصه داستان «آمرغ» آمده است: « مردی، عاشق مرغ همسایه شد...» حسین منفرد، نگار سلحشور، علیرضا حق‌پرست، مهان عرافی، علی هادی‌پور، محمـــد عبدالوند در این فیلم کوتاه به ایفای نقش پرداخته‌اند. عوامل فیلم کوتاه «آمرغ» عبارتند از:نویســـنده، تهیه‌کننده و کارگردان: محســـن قزل ســـوفلو، مجری طرح و مدیر تولید: مهیار قزل سوفلو، مدیر تصویربرداری: رضا عبیات، تدوین: عماد خدابخش، اصلاح رنگ و نور: فرهاد قدسی، طراح صحنه: پوریا اخوان، صدابردار: حسام مژدهی نیا، صداگذار: علیرضا اکبریان، موسیقی: امیرحسین اله دادی، طراح گریم: وحید شیرزاد، طراح لباس: ســـینا ایران پور، برنامه ریز و دســـتیار کارگردان: مهیار اسلامی، منشی صحنه: آیدا پالیزگر، عکاس: سارا ثقفی، طراح پوستر: روژان ایرجی، تایپوگرافی: سید محمد مهدی موسوی، ترجمه و زیر نویس: بونا الخاص و مشاور رسانه‌ای: علی کشاورز.

نقابی که کنار رفت؛ کدام هنرمندان خودشان را در سینما بازی کردند

ایرنا | در سینمای ایران کم نیستند بازیگران یا هنرمندانی که نقش خودشان را در فیلم‌ها ایفا کرده‌اند. نقشی که گاهی دور از شخصیت آنان و گاهی دقیقا منطبق با واقعیت آنهاست. از مخلمباف و اکبر عبدی تا سام درخشانی و رضا رشیدپور و این اواخر محمود گبرلو نیز به این فهرست پیوست و بازیگری را در نقش خودش تجربه کرد.

پس از حضور محمود گبرلو در نقش محمود گبرلو در سریال افعی تهران، می‌توان او را سومین هنرمندی دانست که همانند رضا رشـــیدپور و حمید معصومی نژاد اخیرا و در یک فیلم یا سریال ایفای نقش کرده است. نقشی که در عمل خودِ حقیقی و کاراکترِ واقعی او است و به او که سال ها فضای سینما را در نقد و بررسی تجربه کرده بود، فرصت لمس ایفای یک نقش را داده است.

حضور شخصیت‌های حقیقی در فیلم و مدیوم سینما اتفاق نادر و البته جالبی است که پیشینه معقولی هم در سینمای ایران دارد. حضور این شخصیت‌ها، مخاطب را چند ثانیه ای از دنیای ساختگی فیلمساز بیرون می‌آورد و به یادش می‌اندازد که شخصیت هایی هم هستند که بیرون از این قاب نیز حقیقی اند و واقعیت دارند. خصوصا کاراکترهای بازیگر یا هنرمندانی که برای عموم مردم شناخته شده‌اند.

نقطه شروع این جریان شاید عباس کیارستمی و سینمای واقع‌گرای او بود. فیلم هایی که شخصیت های واقعی داشتند و در عین شباهت به مستند، قصه‌گو بودند و روایت می‌کردند. در سال های بعد نیز اکبر عبدی، مانی حقیقی، سام درخشانی، پژمان جمشیدی و... این چالش را تجربه کرده اند. اتفاقی که حضور هنرمندان مقابل دوربین در قالبی جز نقش های تعریف شـــده را باب‌تر کرد، توانایی آنان را در تفکیک خود از نقش و ترکیب آن ها به چالش کشید و مخاطبان را نیز با جلوه دیگری از توانایی های هنری آنان آشنا کرد.

نمای نزدیکی که از مخلمباف دور است

شـــروع کننده این جریـــان، کلوزآپِ عباس کیارســـتمی بود. فیلمی که هم از جریان مســـتند پژوهشی های پیشین کیارستمی وام گرفت و هم تاثیر شگرفی بر فیلم های داستانی بعدی او گذاشـــت. موضوع فیلم و نمایشی که یک فرد عاشق سینما و خصوصا عاشق مخلمباف راه می‌اندازد، دستمایه ای شده بود تا کیارستمی در انتها خود مخلمباف را نیز وارد قصه کند و این بار دیگر نه از نمای نزدیک بلکه کاملا از نمای دور قابش بگیرد.

مخلمباف در انتهای فیلم و وقتی حسین سبزیان از زندان آزاد می‌شود، در یک نمای اکستریم لانگ شات وارد می‌شود و در نمایی کمی نزدیک‌تر آخرین قاب از او بســـته می‌شود. در اینجاســـت که گل خریدن، سوار بر موتور رفتن و مخاطب که تماما به دیالوگ های رد و بدل شـــده در این میان گوش می‌سپارد، اهمیت پیدا می‌کنند، نه کلوزآپ سبزیان یا حتی مخلمباف.

در واقع مخلمباف پررنگ نمی‌شـــود، در روند قصه دخالت نمی‌کند و وقتی هم که حضور پیدا می‌کند آن قدر دور است که باید به زحمت دنبالش کنیم و همراه‌اش شویم.

از «هنرپیشه» تا مذاکرات مستقیم اکبر عبدی

همان سکانس به یاد ماندنی ابتدای فیلم هنرپیشه کافی است تا بفهمیم این بار قرار نیست با یک شخصیت هنری از زاویه مشکلات زندگی حرفه ای اش روبه‌رو شویم. برعکس قرار است تماما زندگی شخصی او را ببینیم. فارغ از اینکه چقدر هنرپیشه با زندگی حقیقی اکبر عبدی ارتباط داشته، او در هنرپیشه به تمامی، خود اکبر عبدی است؛ با تغییر لحن صحبتش موقع تلفن حرف زدن با گریه هایی که گاهی به خنده طعنه می‌زند. اکبر عبدی گفته بود: کارگردان مدام تاکید می‌کرد که من از تو می‌خواهم در این اثر زندگی کنی و خودت باشی

این تجربه باعث شـــد اکبر عبدی ۲۰ ســـال بعد، مذاکرات مستقیم آقای عبدی را در حالی بازی کند که حالا دغدغه های دیگری به عنوان یک بازیگر دارد. او در نقش یک هنرمند که خودش باشد، تن به گروگان گرفته شدن می‌دهد تا این بار نه فقط دغدغه های زندگی یک هنرمند بلکه دغدغه های مردم را از زبان یک هنرمند و به سبک خودش بیان کند.

تماس های او با ارگان های مختلف برای رهایی از تابوتی که در آن گرفتار اســـت، دیالوگ هایی که ردوبدل می‌شود و بی تفاوتی هایی که توی ذوقش می‌زنند، نه فقط به وجود او بلکه به وجود مخاطب هم می‌نشیند.

عبدی در نشست خبری این فیلم گفته بود: کارگردان مدام تاکید می‌کرد که من از تو بازی نمی‌خواهم، بلکه می‌خواهم در این اثر زندگی کنی و خودت باشی. آنهایی که تجربه بازیگری دارند می‌دانند که هیچ چیز به اندازه اینکه بازیگر بازی نکند و خودش باشد، سخت نیست.

کنجکاوی‌هایی که «توفیق اجباری» گلزار به آن‌ها پاسخ داد

محمدحســـین لطیفی: بخش هایـــی از «توفیق اجباری» زندگی واقعی رضا گلزار است و از زندگی او الهام می‌گیرد در اوج محبوبیت محمدرضا گلزار در دهه ۸۰، محمدحسین لطیفی از موقعیت استفاده کرد و توفیق اجباری را با توجه به موقعیت گلزار در سال ۸۵ ساخت. رضا گلزار در این فیلم هم مورد اقبال قرار می‌گیرد تا مخاطب شرایط زندگی حقیقی او را در فیلم نیز تجربه کند. عکس و امضاها و سوالاتی که مردم درباره زندگی شخصی‌اش از او می‌پرسند، در این فیلم پررنگ است.

محمدحســـین لطیفی در مصاحبه ای گفته بود: نمی‌شود گفت به طور کامل فیلم روایت زندگی واقعی این بازیگر است اما بخش هایی از توفیق اجباری زندگی واقعی رضا گلزار است و از زندگی او الهام می‌گیرد. لطیفی حتی اشـــاره می‌کند که خانه موجود در فیلم نیز متعلق به گلزار است و فیلم در همان لوکیشن فیلمبرداری شده است.

در توفیق اجباری نیز به مانند هنرپیشه، نقطه ای که فیلمساز روی آن دست گذاشته زندگی خصوصی و شخصی هنرمندانی است که کاراکتر حقیقی خودشان را ایفا می‌کنند. اختلافات آن ها با همسر و دوستانشـــان نیز از موارد پررنگ این دست فیلم‌هاست.

جمعی که با رشـــیدپور و حسنی و گلزارِ واقعی، جمع است

علاوه بر گلزار که پیشـــتر در توفیق اجباری تجربه بازی در نقش خودش را داشت، رضا رشید پور، فرزاد حسنی و پریناز ایزدیار نیز در فیلم در امتداد شهر، کاراکتر اصلی خودشان را بازی می‌کنند. هرچند رضا رشیدپور بیش از آنکه مجری باشد در نقش مدیر برنامه گلزار است که اجرا هم می‌کند اما شکل بازی اش از شیش و بش تاثیر زیادی گرفته و دلیل حضورش نیز ارتباطی است که با رسانه ها به جهت مجری بودنش دارد. همه چیز حاضر بود تا هنرمندان دیگری در کنار گلزار، ایفاگر شخصیت حقیقی شان باشند

فرزاد حســـنی اما تماما خودش را بازی می‌کند؛ معترض، بذله‌گو و بی پروا. پریناز ایزدیار نیز با نام خودش حاضر است و در نقطه شروع بازیگری اش، دلش می‌خواهد با برقراری ارتباط با گلزار بازیگر شود.

همـــه چیز انگار در این فیلم آماده شـــده بود که هم دوباره محبوبیت گلزار پس از توفیق اجباری به تصویر کشیده شود و هم هنرمندان دیگری در کنار او ایفاگر شخصیت حقیقی شان باشند تا آنها را نیز خارج از ساختارهای تعریف یک نقش، در قالب حقیقی خودشان بیشتر ببینیم.

«خوب، بد، جلف» و مثلثِ بازیگران با نقش‌هایی حقیقی

احتمـــالا تنهـــا افراد این لیســـت که نامشـــان را در نقش حقیقی‌شـــان بیشتر شـــنیده‌ایم، سام درخشـــانی و پژمان جمشیدی‌اند. زوجی که شیمی خوب شان از سریال پژمان و توسط سروش صحت کشف شد و تا پرفروش‌ترین فیلم های سینمایی ادامه پیدا کرد.

اولین اثر سینمایی مشترک سام و پژمان، خوب، بد، جلف است که در آن خود واقعی شان هستند. یکی فوتبالیستی که به تازگی بازیگر شده و دیگری بازیگری است که از خودش در نقش‌های شاخص تلویزیونی اش تعریف می‌کند.

در این فیلم مانی حقیقی نیز به عنـــوان کارگردان حضور دارد تـــا باز همانند در امتداد شـــهر یک مثلث از بازیگران در کاراکترهای واقعی خودشـــان ببینیم. خـــوب، بد، جلف هم داستان ساخت یک فیلم سینمایی است و در این تلاقی پای رضا رویگری و مجید مظفری به عنوان سینه‌سوخته‌های سینما به فیلم باز می‌شود که حضور کمرنگی دارند.

ترکیب اجرا و بازیگری و کارنامه دو نیمه آقای مجری

رضا رشیدپور تنها شش فیلم سینمایی در کارنامه دارد که در سه تای آنها واقعا بازیگر بوده است و نقش دیگری به جز رضا رشیدپور مجری داشته اما در سه اثر اخیرش هر بار در نقش خود رشیدپور ظاهر شده است.

از در امتداد شهر که آنجا هم بازی غلیظی داشت و صرفا یک مجری نبود گرفته تا قاتل اهلی و سال گربه که در هر دو همان نقش همیشگی اش را داشته؛ روی صندلی روبه روی مهمان نشسته، سوال پرسیده و جز یک مجری پرسش‌گر نبوده است. هرچند رشیدپور با سه اثر اولش نشان داد استعداد خوبی هم در بازیگری دارد اما در سه اثر آخرش جز نقش خودش کاراکتر دیگری به او سپرده نشده است.

بازیگر بریتانیایی؛
برنارد هیل کاپیتان «تایتانیک» از دنیا رفت

مهر | برنارد هیل، بازیگر «ارباب حلقه‌ها» و «تایتانیک» در ۷۹ سالگی درگذشت.

برنارد هیل بازیگری که برای بازی در نقش شـــاه تئودن در سه گانه «ارباب حلقه‌ها» و کاپیتان ادوارد اســـمیت در «تایتانیک» شهرت داشت، درگذشت. او ۷۹ ساله بود.

هیل نخستین بار سال ۱۹۸۲ با نام یوسر هیوز در مینی سریال «پســـرانی از مواد سیاه» آلن بلیزدیل بازی کرد و با آن به شهرت رسید. همان سال، او نقش گروهبان پاتنم را در فیلم «گاندی» به کارگردانی ریچارد آتنبرو بازی کرد.

هیل در چندین سریال تلویزیونی بریتانیایی دهه ۷۰ و ۸۰ هم ظاهر شد که «من، کلودیوس»، «اتاق‌ها» و «روباه» از جمله آنها هستند

سال ۱۹۹۷، هیل نقش کاپیتان اسمیت را در فیلم «تایتانیک» جیمز کامرون که برنده ۱۱ جایزه اسکار شد، بازی کرد. او سپس به مجموعه «ارباب حلقه‌ها» پیتر جکسون پیوست و در «دو برج» و «بازگشت پادشاه» در سال های ۲۰۰۲ و ۲۰۰۳ در نقش پادشاه تئودن ظاهر شد که فیلم دوم نیز ۱۱ جایزه اسکار دریافت کرد. به این ترتیب هیل در ۲ فیلم از ۳ فیلمی که بیشترین جوایز اسکار را تا به امروز دریافت کرده‌اند، بازی کرده است. فیلم سوم که این رکورد را دارد «بن هور» است.

هیل سال ۲۰۱۵ در نقش دوک نورفولک، عموی آن بولین در مینی سریال «تالار گرگ» بازی کرد. این سریال هم برنده جایزه بفتا برای بهترین سریال درام شد.

برنارد هیل متولد سال ۱۹۴۴ در منچستر بود و در طول دوران بازیگـــری خود که بیش از پنج دهـــه را دربرگرفت، در فیلم‌های مهم دیگری چون «رویای یک شـــب نیمه تابســـتان» (۱۹۹۹)، «جنایت واقعی» (۱۹۹۹)، «شـــاه عقـــرب» (۲۰۰۲)، «والکری» (۲۰۰۸) و صداپیشـــگی در انیمیشـــن «پارا نورمـــن» (۲۰۱۲) حضور داشت.

آخرین نقش آفرینی وی در کنار مارتین فریمن در درام پلیسی «پاســـخ دهنده» است که پخش فصل دوم آن از همین هفته در شبکه یک بی‌بی‌سی شروع می‌شود.

نگاهی به فیلم «نوروز» ساخته سهیل موفق؛

ردپای اساطیر ایران در یک فانتزی رئال

ایرنا | فیلم در حال اکران «نوروز» اولین اثر در تاریخ سینمای کودک و نوجوان است که با محوریت بازسازی اسطوره نوروز و غلبه نور بر تاریکی ساخته شده. این اثر با فرم و ســـاختار جادویی و موزیکال به نوروز، آیین و رسوم، افسانه‌ها و اساطیر نوروزی می‌پردازد.

سینمای کودک و نوجوان که در دهه ۶۰ و ۷۰ با آثار موزیکالی همچون «گلنار»، «کلاه‌قرمزی و پسرخاله»، «گربه آوازخوان» و «دزد عروســـک‌ها» فضای فانتزی و تخیلی سینمای کودک را تجربه کرده، در سال‌های اخیر با مجموعه «آهوی پیشونی‌سفید» و «تورنا۲» جان گرفته است و با فیلم «نوروز» می‌تواند فضای شادی را با قصه‌ای از دل اسطوره‌ها و آیین‌های ایرانی در سینمای ایران ترسیم کند.

«نـــوروز» در فضایی فانتزی و موزیکال با بازســـازی شخصیت عمو نوروز و ننه سرما برگرفته از نبرد اهورامزدا و اهریمن در اساطیر زردشتی برای اولین‌بار افسانه عمو نوروز را به تصویر کشـــیده است. سفر عمونوروز از روز درختکاری شروع شده و همراه با صبر و شکیبایی ننه سرما به روز سیزده بدر در جنگل همیشه بهار می‌رسد. این سفر در فضایی شاد، با تصاویر خوش آب و رنگ و جلوه‌های ویژه در هم آمیخته می‌شود و نبرد اسطوره‌ای تاریکی و نور را در قالب شخصیت‌های ملموس به تصویر می‌کشـــد و در نهایت مخاطب کـــودک و نوجوان را با اساطیر کهن سرزمین خود آشنا کرده و تجربه تماشای فیلمی در فضای رئالیسم جادویی را رقم می‌زند.

بیان کهن‌الگو در ژانر کودک

سهیل موفق کارگردان «نوروز» که با ساخت فیلم‌های «شکلاتی»، «پاســـتاریونی» و «دردسرهای شیرین» نشـــان داده که دغدغه کار برای کودکان دارد، با محور قرار دادن اساطیر کهن و آیین باستانی نوروز، فیلمی را با کمک شخصیت‌های ملموس و بازیگران شناخته شده ساخته که برای کودکان و خانواده‌ها راضی کننده است.

داستان فیلم از رسیدن نوروز خبر می‌دهد اما اهریمن در کمین است تا نوروز و بهار را از بین ببرد. عمو نوروز با بازی علی نصیریان در مســـیر کلبه ننه‌سرما (شبنم مقدمی) و جست‌وجوی حاجی‌فیروز (مهدی هاشمی)، دچار سانحه می‌شـــود و طوفانی بزرگ آغاز می‌شود. اما کودکان ســـرزمین ایران و فارســـی‌زبان دنیا همراه بـــا هم به کمک عمو نوروز می‌آیند. نمایش جغرافیای نوروز و وجود بچه‌هایی از کشـــورهای همسایه که این آیین باستانی را جشـــن می‌گیرند به این نکته اشاره کـــرد که آیین نـــوروز هیچ مرزی نـــدارد و متعلق به همه فارســـی‌زبانان است. به همین دلیل دردانه دختر تاجیکستان بیشترین کمک را به نامی پسر ایرانی که دارای جادوی نوروز اســـت می‌کند و در کنار او جاسم پسرک عرب‌زبان هم با او همراهی می‌کند.

فیلم به لحاظ مفهومی و پایبندی به اســـاطیر ایران به درک درستی از نشانه‌شناسی و اسطوره‌ای شناسی رسیده است. نشان دادن جغرافیای نوروز و اشاره درست به کوه قاف، زندان اهریمن و جنگل همیشه بهار و حتی اشاره به مفهوم درست شخصیت حاجی‌فیروز نشان از فیلمنامه‌ای با پشتوانه ادبی و اسطوره‌ای دارد.

فیلم به لحاظ مفهومی و پایبندی به اســـاطیر ایران به درک درستی از نشانه‌شناسی و اسطوره‌ای شناسی رسیده است

بدیهی است که جلوه‌های ویژه بصری در فیلم‌های فانتزی و موزیکال تأثیرگذار و حتی تعیین کننده است. محمدرضا نادری در مقام تهیه کننده تلاش کرده این بخش را با حداکثر امکانات و با توجه به محدودیت‌های ســـینمای ایران به درستی پیش ببرد و در فضایی که نیاز به تلفیق فضای انیمیشن و رئال است به درستی عمل کند. فضای شاد بهار، به ویژه هنگامی که با تصاویر خـــوش آب و رنگ و جلوه‌های ویژه در هم می‌آمیخته می‌شود توانسته نبرد اســـطوره‌ای تاریکی و نور را در قالب شخصیت‌های ملموس نشان می‌دهد و تماشاگر کودک و نوجوان به خوبی با فضای فانتزی اساطیر کهن سرزمین خود آشنا می‌شود.

در حالی که فیلم مبنایـــش را بر ارائه کهن‌الگوها و ســـفر قهرمان گذاشـــته اما در میانه فیلم با ضعف در پرداخت شخصیت‌ها روبرو می‌شود. کودکان به عنوان ناجی قهرمان این توانایی را دارند که با داشتن امید به آینده از عمو نوروز بخواهند که ناامید نشود و سفرش بـــه کوه قاف را ادامه دهد امـــا در جاهایی از فیلم این ســـفر قهرمانانه دچار کاستی‌هایی شـــده و با افتادن ضرباهنگ فیلم مخاطب کـــودک دچار بی‌حوصلگی شـــود. حضور کاراکترهای پیرامونی به‌ویژه پدر و مادر نامی که چالش‌های زندگی مشترک‌شان را وارد داستان می‌کنند هیچ کمکی به پیشبرد یا تکمیل قصه نمی‌کند. این بی‌توجهی در بخش‌هایـــی از فیلم به پرداخت به شخصیت‌های اصلی نیز پیش می‌رود و شخصیت‌هایی همچون عمونوروز، حاجی‌فیروز و ننه‌ســـرما را در حد اشاره و نماد نگه می‌دارد.

سینما علاوه بر تولید و سرگرمی، می‌تواند برای تربیت نسل آینده موثر باشد. هدفی که نوروز در سر پرورانده و در آن موفق بوده اســـت. نوروز را می‌توان اولین فیلم درباره آیین باســـتانی نوروز دانست که در ژانر کودک و نوجوان نیز بی‌همتاســـت. فیلمی که می‌تواند قدمی برای شناخت کودکان و خانواده‌ها با اساطیر و آیین‌های باستانی ایران باشد.

با صدای عمران درویش؛
آلبوم «عشق ناباور» به زودی منتشر می‌شود

مهر | «عشـــق ناباور» عنوان یکـــی از تازه‌ترین محصولات موســـیقایی در حوزه آلبوم است که طی روزهای پیش رو در اختیار مخاطبان قرار می‌گیرد. آلبوم «عشـــق ناباور» با صدای عمران درویش به تولید رســـید و به زودی وارد بازار می‌شود. هانا استیفایی مدیر هنری این پروژه گفت: آلبوم «عشق ناباور» شامل ۱۰ قطعه به آهنگسازی پیمان خازنی بر اساس موسیقی ایرانی شکل گرفته است و خواننده این اثـــر از مکتب‌خانه میرزا عبدالله برگرفتـــه از رهنمودهای محمدرضا لطفی موسیقی را آموخته است.

وی با بیان اینکه از ترانه‌های امروز برای این اثر بهره گرفته شده است، ادامه داد: مراحل ضبط با اشعاری از امیر ارجینی و احسان افساری در استودیو هنر پایان یافته است. البته در آهنگسازی این آلبوم از موسیقی ایرانی و ارکستر سازهای ایرانی و کلاسیک استفاده شده است.

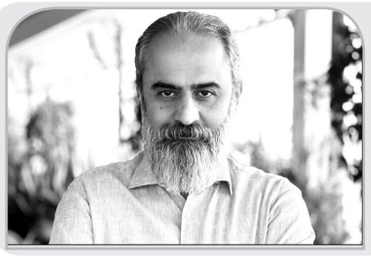

در سطح بین‌المللی؛
استقبال از «گارفیلد» در اولین هفته فروش
یک فیلم خانوادگی

مهر | «گارفیلد» پیش از اکران در آمریکا، ۲۲ میلیون دلار در کشورهای دیگر فروخت. انیمیشن «فیلم گارفیلد» محصول ســـونی در اولین آخر هفته اکرانش در بازار جهانی، فروشی ۲۲ میلیون دلاری را ثبت کرد. این در حالی اســـت که فیلم تنها در ۱۸ بازار پخش خود را شـــروع کرده که به معنی ۳۵ درصد از بازار بین‌المللی آن است و از همه اینها باید نتیجه گرفت که آغاز نمایش آن شروع امیدوارکننده‌ای برای یک فیلم خانوادگی را نشان می‌دهد.

«فیلم گارفیلد» تا ۲۴ ماه می در آمریکا و کانادا اکران نمی‌شود و برای اولین اکران آن در آمریکای شمالی فروشی ۳۵ میلیون دلاری پیش‌بینی می‌شود. این در حالی است که هم زمان پیش‌درآمد «مکس دیوانه» یعنی «فیوریوسا» جورج میلر هم اکران خود را شروع می‌کند.

در بازار بین‌المللی «فیلم گارفیلد» با ۳.۲ میلیون دلار از فروش ۵ روزه خود در اسپانیا، بیشترین فـــروش را ثبـــت کرده و پس از آن برزیل با ۲.۲ میلیون دلار، ایتالیا با ۱.۶ میلیون دلار و پرو با ۱.۳ میلیون دلار به استقبال این گربه رفته‌اند.

گفته شده فروش اولیه این فیلم ۷۶ درصد بالاتر از فیلم دوستانه «دی سی لیگ سوپر حیوانات خانگی» است که در نهایت ۱۱۳ میلیون دلار در سطح بین‌المللی به دست آورد و ۴۱ درصد بیشتر از «گربه چکمه پوش: آخرین آرزو» اســـت که فروشـــش را به آرامی شروع کرد اما در نهایت ۲۹۵ میلیون دلار در ســـطح بین‌المللی به دست آورد. «گارفیلد» قرار است در طول تابستان در مناطق کلیدی بین‌المللی عرضه شود.

کریس پرت صداپیشـــه اصلی «فیلم گارفیلد» در نقش گربه نارنجی معروفی حرف می زند که از دوشنبه‌ها متنفر است و لازانیا را دوست دارد. داستان این فیلم با تمرکز بر گارفیلد و سگی که دوستش است، درباره ملاقات شانسی او با پدر گمشده‌اش است؛ یک گربه خیابانی ژولیده به نام ویک که ساموئل ال. جکسون صداپیشگی آن را انجام داده و این ۲ مجبور می‌شوند زندگی راحت خود را کنار بگذارند و به ویک بپیوندند و در یک دزدی بزرگ به او کمک کنند. دیگر صداپیشگان این فیلم شامل هانا وادینگهام، نیکلاس هولت، برت گلدشتاین و بوون یانگ هستند.

WWW.SHAHRMARDOMDAILY.IR
شهرمردم
سه شنبه ۱۸ اردیبهشت ۱۴۰۳ ■ ۲۸ شوال ۱۴۴۵ ■ سال نهم ■ شماره ۱۰۶۵
سرگرمی
۵

خواص مارچوبه

اگر با فشـــار خون بالا مواجه هســـتید می توانید از مارچوبه اســـتفاده کنید. مارچوبه به دلیل اینکه حاوی مقادیر غنی از پتاســـیم می باشد می تواند به کاهش فشار خون بالا کمک کند که در نتیجه باعث می شود که خطر ابتلا به بیماری های قلبی کاهش یابد. مارچوبه به دلیل اینکه حاوی مقادیر غنی از ویتامین K می باشد می تواند به روند جذب کلسیم کمک کند. علاوه بر این مصرف مارچوبه باعث می شود که مقدار کلســـیم دفع شـــده توســـط ادرار نیز کاهش یابد که در نتیجه به کاهش خطر ابتلا به پوکی استخوان کمک می کند. مارچوبه از گیاهانی محسوب می شود که برای دستگاه گوارش بسیار مفید باشد. مارچوبه به دلیل اینکه حاوی مقادیر غنی از فیبر می باشـــد برای درمان نفخ شـــکم، درد معده و افزایش باکتری های مفید موجود در روده بســـیار مفید اســـت. یکی از دلایلی که مارچوبه می تواند به سلامت چشـــم ها و تقویت بینایی کمک کند این اســـت که این گیاه حاوی مقادیر سرشـــار از ویتامین A می باشـــد و علاوه بر سلامت چشم ها می تواند خطر ابتلا به بیماری های مثل آب مروارید و شب کوری را نیز به طور محسوسی کاهش دهد.

آشپزی

پلو شوشتری

مواد لازم

برنج	۳ پیمانه
لوبیا چشم بلبلی	۱ پیمانه
شوید خشک	۲ قاشق غذاخوری
فیله مرغ	۳۰۰ گرم
زعفران دم کرده	۲ قاشق غذاخوری
نمک و فلفل سیاه	به مقدار کافی
کره و روغن	به مقدار کافی

پلو شوشـــتری یکی از انواع غذاهای سنتی و خوشمزه ایرانی است که با دستورهای متنوعی تهیه می شود

■ **مرحله ۱**

برای تهیه پلو شوشتری خوشمزه ابتدا لوبیا را از شب قبل می خیسانیم تا نفخش برطرف شود، ســـپس آنرا به همراه چند پیمانه آب داخل یک قابلمه مناسب می ریزیم و روی حرارت متوسط قرار می دهیم تا لوبیا به طور کامل بپزد.

■ **مرحله ۲**

در حین پختن لوبیا، فیلـــه مرغ را به صورت مکعبی کوچک خرد می کنیم و به همراه ۱ قاشق غذاخوری زعفران دم کرده، ۱ قاشق غذاخوری روغن مایع و مقداری نمک و فلفل ســـیاه داخل یک کاسه مناسب با هم مخلوط می کنیم.

■ **مرحله ۳**

حالا روی کاســـه را با سلفون می پوشانیم و به مدت ۳۰ دقیقه تا یک ساعت در یخچال قرار می دهیم تا گوشت مرغ طعم دار شود. پس از اینکه گوشـــت مرغ طعم دار شد، انرا از یخچال خارج می کنیم و با کره تفت می دهیم تا سرخ شود.

■ **مرحله ۴**

در این مرحله یک قابلمه مناسب را تا نیمه آب پر می کنیم، ســـپس روی حرارت زیاد قرار می دهیم تا آب به جوش بیاید. در ادامه برنج را که از قبل خیسانده ایم داخل آب جوش می ریزیم و به مدت ۷ تا ۱۰ دقیقه زمان می دهیم تا پخت اولیه برنج انجام شود.

■ **مرحله ۵**

زمانی دانه های برنج نرم شـــدند و مغزشان سفت بود باید برنج را آبکشی کنیم. حالا قابلمه را که برای پخت پلو شوشتری در نظر گرفته ایم روی حرارت قرار می دهیم و ۲ قاشق غذاخوری روغن به قابلمه اضافه می کنیم.

■ **مرحله ۶**

در این مرحله به سلیقه خود برای ته دیگ از نان یا سیب زمینی ورقه ای استفاده می کنیم، سپس روی ته دیگ را با برنج می پوشانیم. در ادامه مقداری شوید خشک، لوبیا چشم بلبلی و گوشت مرغ می ریزیم و مجددا برنج می ریزیم.

■ **مرحله ۷**

به همین ترتیب مواد را بـــه صورت لایه ای داخل قابلمه می ریزیم تا قابلمه پر شود، سپس مقداری کره به همراه باقیمانده زعفران را روی برنج به صورت پخش می ریزیم و درب قابلمه را می گذاریم تا برنج به مدت ۴۵ دقیقه تا یک ساعت دم بکشد.

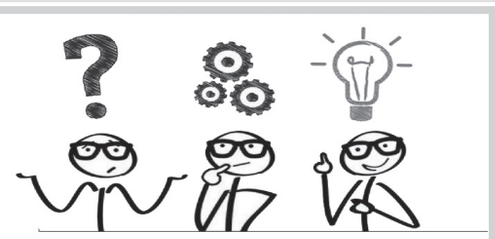

۳۱۴ – در جای خالی چه عددی قرار می گیرد؟

جواب معمای ۳۱۳ (متوسط)

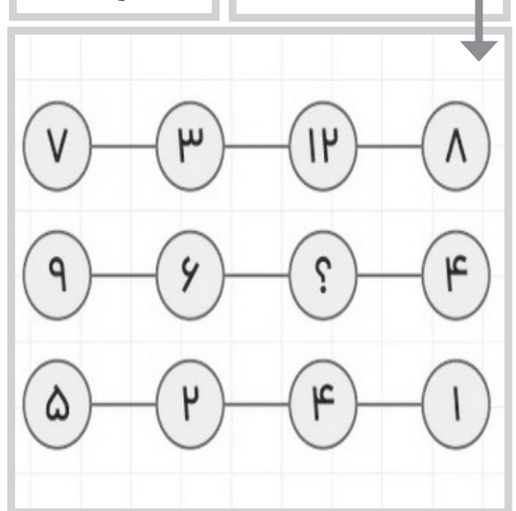

شاورما

مواد لازم

مرغ یا گوشت قرمز	۶۰۰ گرم
پیاز	۱ عدد
ماست چکیده	½ پیمانه
سس مایونز	۱ قاشق غذاخوری
سیر	۳ حبه
رب انار	۲ قاشق غذاخوری
لیمو ترش تازه	۱ عدد
نان پیتا	۴ عدد
خیارشور	۸ عدد
گوجه فرنگی	۱ عدد
کاهو	۴ برگ
کره	۱۰۰ گرم
نمک و فلفل سیاه	به مقدار کافی
آویشن و پاپریکا	به مقدار کافی
زردچوبه و روغن	به مقدار کافی

شاورما یکی از انواع غذاهای محبوب کشورهای ترکیه و لبنان است که با مرغ یا گوشت قرمز تهیه می شود

■ مرحله ۱

ابتـــدا پیاز را به صورت خلالی درشـــت خرد می کنیم و داخل یک کاسه مناســـب می ریزیم. در ادامه ۲ حبه سیر را رنده کرده و به همراه روغن مایع، آب لیمو ترش، ماست چکیده، مقداری نمک، فلفل ســـیاه، آویشـــن و پاپریکا به کاسه اضافه می کنیم.

مرحله دوم

حالا مواد داخل کاسه را با هم مخلوط می کنیم تا کاملا یکدست شـــوند. در ادامه گوشت قرمز یا گوشت مرغ را به صورت نواری های باریـــک و نازک برش می زنیم و داخل مخلوط پیاز و ماســـت می ریزیم و بـــه خوبی مخلوط می کنیم.

مرحله سوم

حالا روی کاســـه را سلفون می کشیم و به مدت ۱ساعت در یخچال قرار می دهیم تا گوشـــت طعم دار شود. پس از گذشـــت یک ساعت گوشت را از یخچال خارج می کنیم و یک تابه مناســـب روی حرارت قـــرار می دهیم و کره را به تابه اضافه می کنیم.

■ مرحله چهارم

حالا تکه های گوشت را از مواد خارج می کنیم و در کره ســـرخ می کنیم. در حین سرخ کردن گوشت سس مایونز را به همراه ۳ قاشـــق غذاخوری ماست چکیده مخلوط می کنیم. ســـیر باقیمانده را نیز رنده می کنیم و به مواد اضافه می کنیم.

مرحله پنجم

پس از اینکه گوشـــت به خوبی سرخ شد نان های پیتا را روی سطح کار قرار می دهیم و روی هر کدام مقداری رب انار می مالیم و به طور یکدســـت روی سطح نان ها پخش می کنیم. حالا از تکه های گوشت مرغ یا گوشت قرمز روی نان قرار می دهیم.

■ مرحله ۶

ســـی که از ترکیب سس مایونز و ماست درست کردیم را روی گوشت می ریزیم. در ادامه گوجه فرنگی ، خیارشور و کاهـــو را خرد می کنیم و به مقدار مناســـب روی هر نان قـــرار می دهیم. در اخر نان ها را بـــه صورت لقمه ای می پیچیم و سرو می کنیم.

جدول

افقی:

۱ پایتخت کشـــور نیکاراگوئه – مخمصه * ۲ اثری از علامه امینی – خودروی حمل کالا *۳ بهره – گستاخ – شـــهر جشنواره *۴ مرغ انگلیسی – سخن بی معنی *۵ دودمان – قابل مشـــاهده – خواری * ۶ زبان مردم پاکستان – زور و قوت *۷ لغزنده – سبزی سالاد – باب روز *۸ سمت و پست – خودبین *۹ پول آسیایی – کشـــور هزار خلیج – لطف و مهربانی *۱۰ ماهر – گاز جوشکاری *۱۱ استیل – نوعی فعل مضارع

***

عمودی:

۱ غیر آن – کشوری در شبه جزیره هند و چین *۲ ایزد – رسوب قنات – سره *۳ آواز – مبارزه – ســـخن بی پرده * ۴ نام آذری – پارچه مالیدنی – همنشین چای *۵ سرگشـــته – نمای ســـاختمان *۶ پرحرفی – مایملک و ثروت ها *۷ کشتی – فیگور *۸ پایتخت کشور سوئیس – بندگی – گنجشک *۹ بخار دهان – راه و جاده – بحر *۱۰ آلوده و کثیف –ســـرزنش – شکیبایی *۱۱ زغال سنگ نیمه مرغوب – عداوت

جدول شماره ۹۱

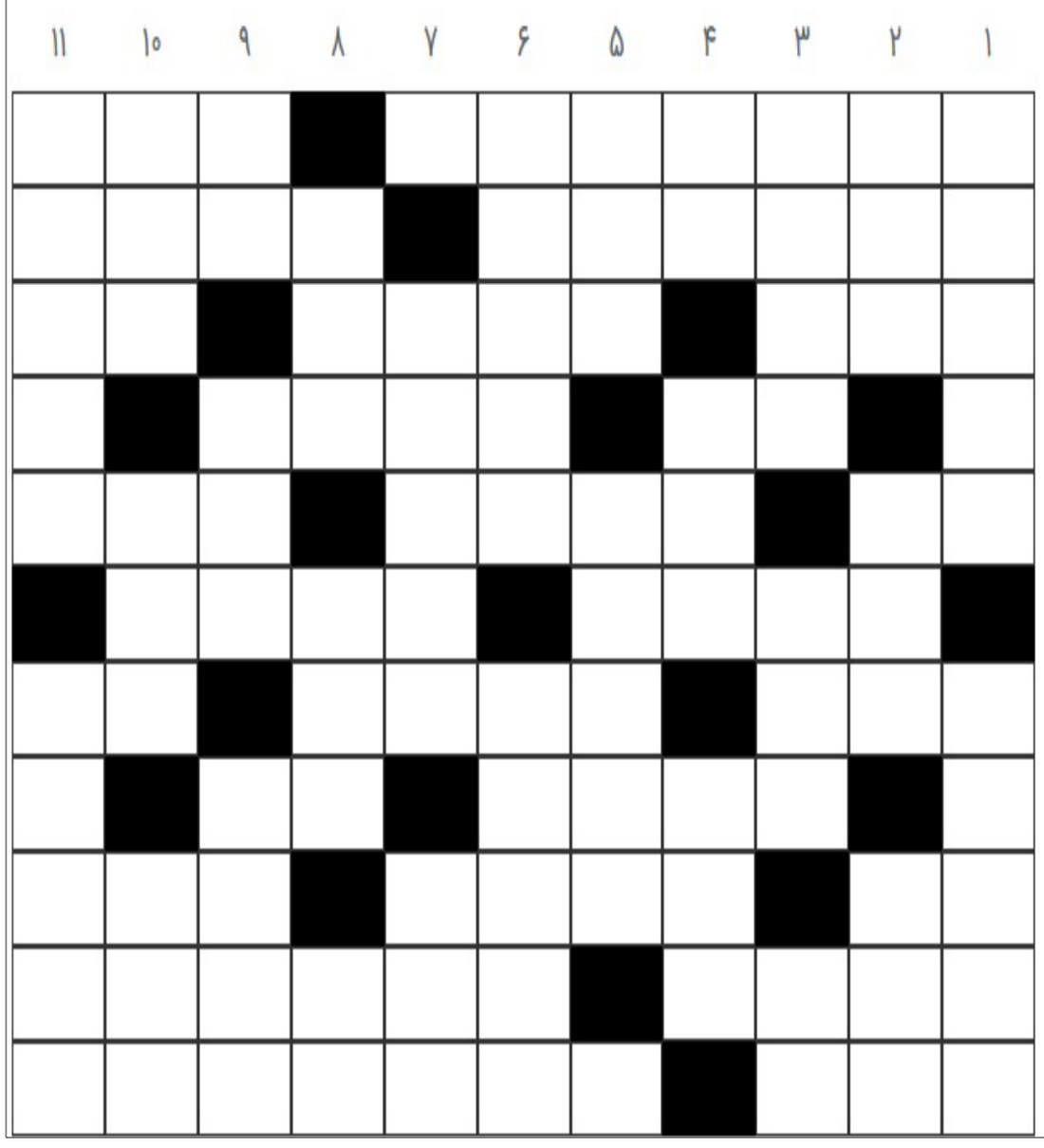

جواب جدول شماره ۹۰

	۱	۲	۳	۴	۵	۶	۷	۸	۹
۱	م	س	ک	ن	■	م	ا	ک	و
۲	ی	و	ن	س	■	ا	خ	ت	ر
۳	ب	ن	د	ر	گ	ز	■	ل	د
۴	د	ا	و	■	ت	ن	ب	■	ه
۵	■	ر	ا	ی	■	ی	ا	د	■
۶	ا	■	ن	ی	ا	■	ش	ی	ز
۷	ک	س	■	ل	ر	س	ت	ا	ن
۸	د	ر	م	ا	■	و	ی	ن	ا
۹	ش	ا	ی	ق	■	ا	ن	ا	ر

فال روزانه

فروردین

امـــروز افزایش انرژی را به همراه دارد و اعتماد به نفس و فرصت‌هایی را با خود می‌آورد. تمرکز و عزم راسخ منجر به موفقیت خواهد شد. این روز موجی از انرژی و اعتماد به نفس را ارائه می‌دهد و زمینه را برای تحولات مثبت فراهم می‌کند. این شور و نشاط را برای مقابله با چالش‌ها و پذیرش فرصت‌هایی که به سوی شما می‌آیند، به کار بگیرید.

اردیبهشت

امروز، ممکن است با تغییرات غیرمنتظره‌ای روبرو شوید که نیازمند انعطاف‌پذیری برای نتایج مثبت در عشق، شغل و مالی است. امروز ستارگان به گونه‌ای هم‌راستا شده‌اند که تغییرات محوری را در تمام زمینه‌های زندگی شما به همراه آورند. این تغییرات، در حالی که ابتدا ممکن است ترسناک به نظر برسند، درهایی به سوی امکانات جدید را باز می‌کنند. در رویکرد خود به عشق، کار و مدیریت پول، انعطاف‌پذیری را در آغوش بگیرید. داشتن ذهنیت انعطاف‌پذیر بزرگ‌ترین دارایی شما خواهد بود که به شما امکان می‌دهد تا چالش‌های روز را به آسانی و با ظرافت مدیریت کنید.

خرداد

رویدادهـــای غیرمنتظره ممکن است باعث بازنگری در برنامه‌های شما شوند. سازگاری کلید موفقیت اســـت. انتظار دارید که با چالش‌ها مواجه شوید، اما بدانید که این‌ها می‌توانند منجر به رشـــد و فرصت‌های جدید شوند اگر به درستی مدیریت شـــوند. ستارگان امروز نشان‌دهنده طوفانی از فعالیت‌ها هستند که می‌توانند روال عادی شما را بر هم بزنند. شـــاید خودتان را در یک تقاطع بیابید، که در آن تصمیم‌هایی باید گرفته شوند که می‌توانند آینده شما را شکل دهند.

تیر

امروز روزی است با شدت احساسی زیاد که وضوح و حل مسائل شخصی قابل توجهی را به همراه دارد. از سفر احساسی خود استقبال کنید، زیرا وعده تغییرات مثبت را می‌دهد. امروز، از فضایی پر از احساس عبور خواهید کرد که وضوح و حل مسائل لازم را در جنبه‌های مختلف زندگی به ارمغان می‌آورد. این روزی است برای رویارویی و رسیدگی به احساسات، که منجر به رشد شخصی و روابط قوی‌تر می‌شود.

مرداد

امروز فرصت‌هایی برای بهبود خود و دوباره شعله‌ور شدن عشق را به همراه دارد. در امور مالی با احتیاط عمل کنید. امروز، شمامی‌توانید انتظار ترکیبی از رشد شخصی و ارتباطات عمیق را داشته باشید. تمرکز قوی بر روی تصفیه اهداف و دوباره شعله‌ور کردن شورها وجود دارد. در حالی که زندگی عاشقانه شما شکوفا می‌شود، تصمیمات مالی را با احتیاط و دقت اتخاذ کنید. حفظ تعادل کلیدی اســـت. به نقاط قوت خود تکیه کنید اما از زیاده‌روی پرهیز کنید.

شهریور

امـــروز فرصت‌هایی برای رشـــد شخصی و بهبود روابط شـــما فراهم می‌آورد. به توصیه‌های دوستان خود باز باشید. این روز نقطه عطفی برای شما است و شما را ترغیب می‌کند تا بادهای تغییری که به سویتان می‌وزند را در آغوش بگیرید. توانایی شما برای سازگاری منجر به توسعه شخصی قابل توجه و عمیق‌تر کردن ارتباطات‌تان با دیگران خواهد شد.

مهر

امروز نیاز به سازگاری و یافتن تعادل در زندگی شخصی و حرفه‌ای شما دارد. مثبت‌اندیشی متحد شما است. برای شما، امروز روزی است برای پذیرش جریان‌های زندگی و اطمینان از حفظ تعادل ذاتی در برابر تغییرات. فرصت‌هایی برای رشد شخصی و تقویت روابط خود را نشان می‌دهد، که مثبت‌اندیشی نقش مهمی در چگونگی پیشرفت روز شما دارد. داشتن ذهن باز منجر به نتایج سودمند خواهد شد.

آبان

تغییـــر را در آغوش بگیرید و به مواجهه با چالش‌ها بپردازید؛ شانس و پیشرفت در عشق، شغل و مالی در انتظار شـــما اســـت. امروز روز محوری برای شما است، با ستارگانی که به نفع رشد شخصی و حرفه‌ای هماهنگ شده‌اند. تغییر موضوع اصلی است، که شما را ترغیب می‌کند تا تغییـــرات را در آغوش بگیرید و با چالش‌های پیش‌آمده با قدرت مقابله کنید. موفقیت و رضایت در عشـــق، شغل و مسائل مالی در دسترس است اگر شما باز و سازگار باشید.

آذر

امـــروز، انرژی شـــما فراوانی را جذب می‌کند، اما توصیه می‌شود در تصمیم‌گیری‌ها احتیاط کنید. روابط و حرفه ممکن است با کمی تنش مواجه شوند. برای شما، تراز امروز بر نیاز به اقدامات متعادل تاکید دارد. انرژی پر جنب و جوش شما مانند آهنربایی برای فرصت‌هاست، به ویژه در حوزه‌های شخصی و حرفه‌ای. با این حال، یک تصمیم آنی ممکن است منجر به پیچیدگی‌های غیر ضروری شود

دی

امروز روزی سرشـــار از پتانسیل است که بر رشد شخصی و مواجهات جدید تأکید دارد. تغییرات و برنامه‌های غیرمنتظره را در آغوش بگیرید. تراز نجومی امروز به نفع شما، است و شما را ترغیب می‌کند تا از روزمرگی فرار کنید و به سرزمین‌های ناشناخته بروید. امروز روز مناسبی اســـت برای دنبال کردن اهدافی که کنار گذاشته‌اید. در بحث‌های متفکرانه شرکت کنید، زیرا ممکن است منجر به آشکارسازی‌ها و دیدگاه‌های جدید شود

بهمن

شگفتی‌هایی در انتظار شماست؛ ذهن باز می‌تواند فرصت‌های جدیدی به ارمغان بیاورد. انعطاف‌پذیر بمانید تا از انرژی پویای امروز به طور مؤثر اســـتفاده کنید. امروز سرشار از احتمالات برای تحولات غیرمنتظره در جنبه‌های مختلف زندگی‌تان است. با حفظ نگرشـــی انعطاف‌پذیر و مثبت، شما این تغییرات را با ظرافت مدیریت خواهید کرد. تغییرات را همانطور که می‌آیند، بپذیرید و بدانید که آن‌ها شما را به سمت تجربیات جدید هدایت می‌کنند.

اسفند

امروز انتظار رشـــد ناگهانی در احساسات و شغل خود را داشته باشید و تغییرات را بپذیرید. امروز، ممکن است خود را در حال سوار شدن بر موج غیرمنتظره‌ای از توسعه شخصی و فرصت‌های شغلی بیابید. باز بودن به تغییر و اعتماد به شهود خود شما را از چالش‌های احتمالی عبور داده و به روزی پر از رشد و پاداش می‌رساند.

شهر مردم
ورزشی
۵
سه شنبه ۱۸ اردیبهشت ۱۴۰۳ ■ سال نهم ■ شماره ۱۰۶۵

■ صاحب امتیاز ، مدیرمسئول: الهام فیروزی
■ ایمیل: shahrmardomdaily92@gmail.com
■ تلفن: ۰۷۱۳۲۳۳۰۹۴۹
■ تلفکس: ۰۷۱۳۲۳۳۶۷۵۷
■ آدرس: شیراز. خیابان سید جمال الدین اسدآبادی کوچه ۳ ساختمان خوارزمی واحد ۱۰۳

• توزیع: روزنامه شهر مردم
• چاپ و لیتوگرافی: دنیا

کانال تلگرام
www.telegram.me
shahrmardomdaily

اینستاگرام
Shahrmardom.newspaper

WWW.SHAHRMARDOMDAILY.IR

کتابخانه

دوستش داشتم

آدم های که از نظر درون انعطاف پذیرند،چنان با زندگی مواجه می شوند که مرتب ضربه می خورند،اما ادم های نرم ...نه ، نرم کلمه خوبی نیست ، انعطاف پذیر ، بله خودش است ...

نویسنده: آنا گاوالدا

کسب رتبه برتر کشور توسط ورزش همگانی نابینایان و کم بینایان فارس

در ارزیابی و عملکرد انجمن های همگانی کشور در سال ۱۴۰۲ انجمن ورزش های همگانی نابینایان و کم بینایان استان فارس رتبه برتر کشور را کسب کرد.

در بخشی از این حکم خطاب به محمدرضا جعفری رئیس انجمن ورزش های همگانی فارس آمده است : موفقیت و رشد روز افزون هر مجموعه مرهون تلاش، پیگیری و خلاقیت همکاران دلسوزی است که با همدلی، همراهی و حسن خلق، وظیفه شناسی و تعهد را به زیباترین نحو به تصویر می کشند و خستگی ناپذیر و پرتلاش در راستای پیشبرد اهداف سازمانی می کوشند.

بدینوسیله به رسم یاد بود و به پاس قدردانی از زحمات شما و کسب رتبه برتر در بین انجمن ورزش های همگانی کشور با بهره گیری از مهارت‌های گروهی در توسعه ورزش آسان، ارزان ، دردسترس ویژه نابینایان و کم بینایان این لوح تقدیر، تقدیم حضورتان می گردد.

امید است در سایه ایزد منان و با تکیه بر تلاش و توان خود پیروز و سربلند باشید.

محمدرضا جعفری رئیس انجمن ورزش های همگانی نابینایان و کم بینایان استان فارس گفت: کسب این افتخار مرهون الطاف الهی، حمایت‌های اداره کل ورزش و جوانان فارس، شیراز و هیئت رئیسه ورزش های نابینایان و کم بینایان فارس ، اصحاب رسانه و مشارکت عموم عزیزان نابینا و کم بینا و خانواده‌های این عزیزان است.

وی افزود برای اولین بار در کشور طرح ورزش صبحگاهی و عصر گاهی نابینایان و کم بینایان در فارس رقم خورد و علاوه بر مسابقات مجازی نابینایان بصورت حضوری و مستمر برنامه های حضوری روزانه و عصرگاهی در فارس اجرا شد .

استفاده از خیرین ورزشی و حمایت های ایشان در جهت حمایت از عزیزان نابینا و کم بینا و اجرای مسئولیت های اجتماعی و تهیه و توزیع بسته های معیشتی ویژه نابینایان و کم بینایان بخشی از برنامه های انجمن ورزش های همگانی نابینایان و کم بینایان فارس در سال ۱۴۰۲ بود .

جعفری گفت: تقویم ورزشی نابینایان و کم بینایان در حال تدوین است که به زودی اعلان خواهد شد.

بوکس قهرمانی آسیا؛ اسماعیلی به مدال طلای سنگین وزن جوانان دست یافت

ایرنا| رقابت‌های بوکس قهرمانی جوانان و امید آسیا از هشتم اردیبهشت در قزاقستان آغاز شده و تا فردا سه شنبه ادامه دارد.امروز دیدارهای نهایی اوزان مختلف رده سنی جوانان برگزار شد و در وزن ۹۲+ کیلوگرم، امیر اسماعیلی بوکسور شایسته کشورمان که با ناک اوت راتهیل از هند به فینال رسیده بود، به مصاف شهزود پولوونوف از ازبکستان رفت.اسماعیلی در مبارزه فینال نیز در هر سه راند، برتری محسوسی بر حریف داشت و با ضربات سنگین خود، حریف قدرتمند ازبکستانی را گرفتار کرد. در نهایت وی این دیدار حساس را با برتری به اتمام رساند و سزاوارانه قهرمان جوانان آسیا شد و مدال طلا را برای ایران به ارمغان آورد.پیش از این و در رده سنی جوانان، امیررضا سلطانی در وزن ۵۴ کیلو و امیررضا ملک‌خطابی در وزن ۸۶ کیلوگرم به مدال برنز رسیده بودند. با این اوصاف تیم جوانان ایران با کسب یک مدال طلا و دو برنز به کار خود پایان داد.همچنین تیم امید نیز که نخستین حضورش در مسابقات آسیایی را تجربه می‌کرد، توسط محمد محشری در ۷۵ کیلو، سیدعلی سیدصدری در ۸۶ کیلو و رضا خلیل‌زاده در ۹۲+کیلوگرم، صاحب سه مدال برنز شد..

بازیکن تیم ملی فوتبال مالزی هدف اسیدپاشی قرار گرفت

ایرنا| حسین عمر خان، رئیس پلیس سلنگور با تایید خبر اسید پاشی به فیصل حلیم، وینگر تیم ملی مالزی از بازداشت فردی ۲۰ ساله خبر داد.بازیکن تیم ملی فوتبال مالزی از ناحیه گردن، شانه، بازو و سینه، تحت درمان در بیمارستان است. گفته می‌شود زمانی که این فوتبالیست در یک مرکز خرید حضور داشته هدف اسید پاشی قرار گرفته است. مدیریت باشگاه سلنگور با اعلام این موضوع که وضعیت فیصل پایدار شده، این حمله را محکوم کرده است.پلیس همچنان به تحقیقات خود ادامه داده و به دنبال رسیدن به انگیزه این حمله است. سه شاهد با حضور در اداره پلیس گزارشی از این اتفاق را ثبت کرده‌اند.تصاویر مجروح شدن فیصل در شبکه‌های اجتماعی دست به دست می‌شود و کاربران اینترنتی از وقوع چنین اتفاقی برای یک بازیکن ملی فوتبال، شوکه شده‌اند. وزیر ورزش مالزی و رئیس اتحادیه فوتبال این کشور نیز نسبت به اتفاق رخ داده واکنش نشان داده و خواستار برخورد قاطع و سریع با مسببان این حمله شده‌اند.

اولین رنکینگ رسمی فوتسال جهان منتشر شد؛ ایران در رده چهارم

ایرنا| سایت رسمی فیفا برای اولین بار رده‌بندی تیم‌های فوتسال دنیا در رده مردان و زنان را اعلام کرد که در آن تیم ملی فوتسال مردان ایران در رده چهارم قرار گرفت و تیم فوتسال زنان ایران نیز رتبه هشتم را از آن خود کرد.در رده‌بندی مردان، تیم‌های برزیل، پرتغال و اسپانیا رده‌های اول تا سوم را از آن خود کرده‌اند. آرژانتین نیز در رده پنجم قرار گرفته است.در رده‌بندی زنان نیز تیم‌های برزیل، اسپانیا و پرتغال در جایگاه اول تا سوم جا گرفته‌اند.

پیش از این، جایگاه جهانی تیم‌ها به صورت غیر رسمی در سایت Futsal World Ranking منتشر می‌شد که در آن تیم ملی فوتسال مردان ایران در جایگاه ششم قرار داشت.تیم ملی فوتسال ایران کمتر از ۱۰ روز پیش توانست با پیروزی برابر تایلند، برای سیزدهمین بار قهرمان آسیا شود.

گل بی‌ثمر قایدی/ اتحاد کلبا دوباره باخت

ایرنا| تیم فوتبال الاتحاد کلبا عصر امروز در هفته بیست‌ویکم لیگ برتر امارات مقابل الامارات قرار گرفت.

کلبا که مهدی قایدی، ستاره تیم ملی ایران را در اختیار دارد، در ادامه روند ناموفق خود، شکست دیگری را در کارنامه‌اش ثبت کرد.الامارات در همان نیمه اول ۲ گل زد. قایدی که از ابتدا در ترکیب ثابت تیمش قرار داشت در دقیقه ۸۶ از روی نقطه پنالتی یکی از گل‌های خورده را جبران کرد اما این گل ثمری نداشت و بازی با نتیجه ۲ بر یک به پایان رسید. کلبا با این شکست ۲۱ امتیازی ماند و در مکان یازدهم جدول قرار گرفت

علی پاکدامن در جایگاه سوم رنکینگ جهانی شمشیربازی ایستاد

مهر| فدراسیون بین المللی شمشیربازی بعد از اتمام رقابت های جایزه بزرگ سئول و بر اساس نتایج به دست آمده در این مسابقات، رده بندی جدید شمشیربازان جهان را منتشر کرد.

بر اساس رده بندی منتشر شده، علی پاکدامن صعودی تاریخی به رده سوم جهان داشته است. این جایگاه با یک پله ارتقا به دست آمده است. وی فروردین ماه بعد از کسب مدال برنز در جام جهانی مجارستان به رده چهارم صعود کرده بود.

در رده بندی جدید منتشر شده از سوی فدراسیون جهانی، محمد رهبری و محمد فتوحی هم با ارتقای جایگاه مواجه شدند ضمن اینکه فرزاد باهر ارسباران جایگاه قبلی خود را حفظ کرده است.

جایگاه شمشیربازان ایران در رده بندی جدید فدراسیون جهانی به این شرح است:

* علی پاکدامن: رده ۳ (او پیش از این در جایگاه ۴ قرار داشت)
* محمد رهبری: رده ۲۷ (او پیش از این هم در جایگاه ۲۸ قرار داشت)
* محمد فتوحی: رده ۶۵ (او پیش از این در رده ۶۹ قرار داشت)
* فرز اد باهر ارسباران: رده ۸۸ (او پیش از این هم در این جایگاه قرار داشت).

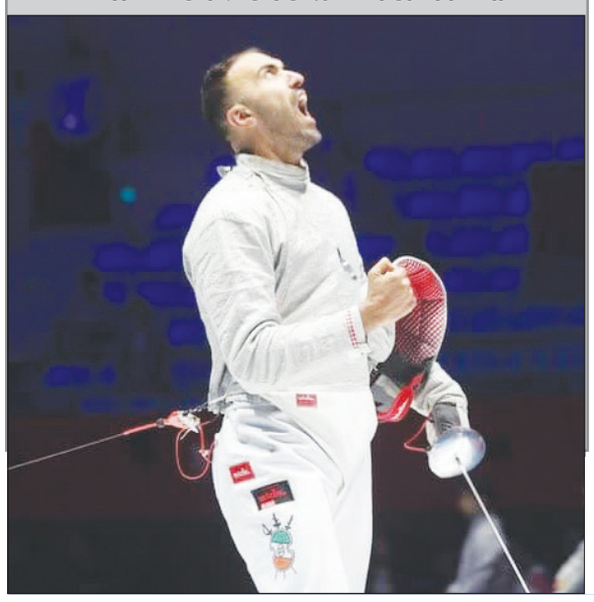

لیگ برتر فوتبال؛ انفجار آزادی در دقیقه ۹۴؛ صدر جدول آبی ماند

دیدار تیم‌های استقلال و ذوب‌آهن اصفهان در هفته بیست‌وششم لیگ برتر باشگاه‌های ایران با برتری ۲ بر یک آبی‌پوشان تهرانی به پایان رسید. قضاوت این مسابقه را «کوپال ناظمی» با کمک‌های «امیرمحمد داودزاده» و «محمدعلی پورمتقی» بر عهده داشتند. استقلال در هفته‌ای که گذشت با حواشی زیادی همراه بود. هنوز ساعاتی از توقف این تیم مقابل تراکتور نگذشته بود که اعضای هیات مدیره باشگاه، علی خطیر را از مدیرعاملی برکنار و فرشید سمیعی را به‌عنوان سرپرست مدیرعاملی انتخاب کردند. آبی‌پوشان در شرایطی پا به این مسابقه گذاشتند که پرسپولیس دقایقی پیش از این دیدار، کیلومترها دورتر از تهران موفق شد نساجی مازندران را شکست دهد تا به طور موقت به صدر جدول صعود کند. جواد نکونام برای اینکه بتواند بار دیگر صدر جدول را به نام خود سند بزند، چاره‌ای جز پیروزی در این دیدار خانگی نداشت. حریف استقلال با تغییرات زیادی نسبت به بازی گذشته به میدان گذاشت. محمد ربیعی که به نظر می‌رسد از عملکرد شاگردانش مقابل نساجی مازندران رضایت نداشت، چهار تغییر را در ترکیب تیمش ایجاد کرد. استقلال با این پیروزی به امتیاز ۵۷ رسید و به صدرنشینی کوتاه مدت پرسپولیس که ۵۶ امتیاز اندوخته دارد، پایان داد.

آثار منتخب دوسالانه نهم کاریکاتور تهران

■ کاریکاتوریست : علی شفیع محمد صادق(عربستان)

دیوارنگاره میدان امام حسین(ع) شیراز به مناسبت روز شیراز

■ عکاس : مبینا شیرزادی